STAC BOND®

ALUMINIOWA PŁYTA KOMPOZYTOWA

KATALOG TECHNICZNY

Nº 553A/12

Bardages & Vêtures External wall claddings & Vetures
CERTIFIÉ CSTB CERTIFIED
111-113 / 111-114

BBA APPROVAL INSPECTION TESTING CERTIFICATION
Agrément Certificate
13/5022

ITB WYRÓB BUDOWLANY
AT-15-8778/2012

EDYCJA: **2015**

STAC BOND®

ALUMINIOWY PANEL KOMPOZYTOWY

SPIS TREŚCI

Płyta Kompozytowa STAC**BOND**® 2

Przykładowe budowle 4

Dział techniczny 12

Jakość STAC**BOND**® 13

Specyfikacja techniczna STAC**BOND**®**PE** 16

Specyfikacja techniczna STAC**BOND**®**FR** 18

Specyfikacja techniczna STAC**BOND**®**INT***design* 20

Fasada wentylowana 22

Skrawanie i obróbka 24

Systemy montażowe STAC**BOND**® 26

System **STB-CH** 28

System **STB-SZ** 45

System **STB-NITOWANY** 59

System **STB-KLEJONY** 73

System **STB-T** 84

System **STB-T-NITOWANY** 89

System **STB-T-SZ** 94

System **STB-T-KLEJONY** 99

STAC BOND®

STAC (Sistemas Técnicos del Accesorio y Componentes, S.L.) zrobiła z **STACBOND®** markę stanowiącą punkt odniesienia na skalę światową w zakresie wykonywania elewacji wentylowanych.

Od roku 2001 **STAC** rozwija produkty skierowane do systemów stolarki aluminiowej i ścian osłonowych jak również profile poliamidowe i uszczelki. Natomiast począwszy od roku 2008, z uwagi na jej dążenie do wzrostu i innowacji, **STAC projektuje i wytwarza własne systemy budowlane** do wykonywania fasad architektonicznych z płyty kompozytowej **STACBOND®**. Chodzi tutaj o wysokiej klasy płytę, która dostarcza wielu możliwości konstrukcyjnych dzięki jej uniwersalności i doskonałym właściwościom fizycznym oraz mechanicznym.

Płyta kompozytowa **STACBOND®** składa się z dwóch aluminiowych arkuszy połączonych rdzeniem z termoplastycznych żywic. Jest sprzedawana w 3 wariantach: **STACBOND®PE**, **STACBOND®FR** (Fire Retard) oraz **STACBOND®INT*design***, w szerokiej gamie wykończeń, co pozwala na dostosowanie się do potrzeb zarówno rynku krajowego jak i międzynarodowego.

Systemy i płyty **STACBOND® STB-CH**, **STB-SZ** oraz **STB-NITOWANY** są certyfikowane przez ITB AT-15-8778/2012 (Instytut Techniki Budowlanej), co wzmacnia czołową pozycję STAC w opracowywaniu produktów do elewacji. Ten dokument ma na celu zapewnienie niezawodności i skuteczności naszych systemów.

- 10.000 m^2 zadaszonych obiektów.
- Zdolność produkcyjna o 1.000.000 m2 płyty kompozytowej na rok.
- Zdolność obróbki mechanicznej 500.000 m^2.
- Szeroka gama kolorów.
- Zindywidualizowana obsługa za pomocą własnego działu technicznego.
- 8 najnowszej generacji ośrodków obróbki mechanicznej CNC w celu obsłużenia wszystkich naszych klientów.
- Pomoc techniczna na placu budowy.

Odkryj wszystkie możliwości płyty kompozytowej STAC**BOND**®

Możliwości zastosowania STACBOND**®**

- Mieszkania
- Szpitale i ośrodki zdrowia
- Domy kultury
- Obiekty sportowe
- Centra handlowe
- Siedziby przedsiębiorstw i budynki administracyjne
- Hotele
- Uniwersytety i ośrodki badawcze
- Infrastruktury
- Budynki odremontowane

PRZYKŁADOWE **BUDOWLE**

Płyta kompozytowa **STACBOND®** jest obecna w najważniejszych budowlach architektonicznych niedawno stworzonych zarówno na poziomie krajowym jak i międzynarodowych, niektóre z nich przedstawiamy poniżej.

1	Szpital Miejski Álvaro Cunqueiro – **STACBOND®FR**	Str. 6
2	Biura Agencji Nieruchomości Colonial – **STACBOND®PE**	Str. 6
3	Centrum Handlowe Marineda City – **STACBOND®PE**	Str. 7
4	Kompleks Szpitala Uniwersyteckiego w A Coruña – **STACBOND®FR**	Str. 7
5	Centrum Handlowe Abella – **STACBOND®PE**	Str. 8
6	Szpital w Lourdes – **STACBOND®PE**	Str. 8
7	Centrum Laserowe Petavatio – **STACBOND®PE**	Str. 9
8	Centrum Handlowe El Galeón – **STACBOND®FR**	Str. 9
9	Budynek Adif w Logroño – **STACBOND®PE**	Str. 10
10	Ośrodek Meteorologiczny w Santander – **STACBOND®PE**	Str. 10
11	Lotnisko w Oujda – **STACBOND®PE**	Str. 11
12	Audytorium–Pałac Kongresowy Mar de Vigo – **STACBOND®FR**	Str. 11

1

2

3

4

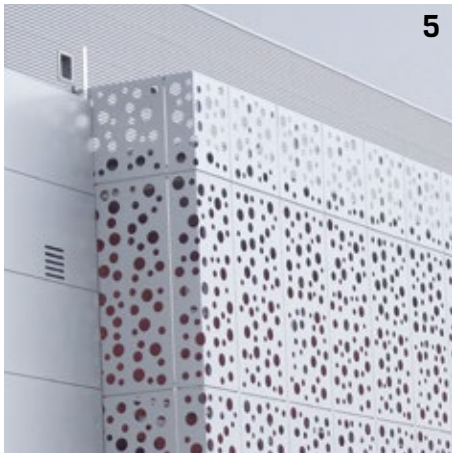
5

6

7

8

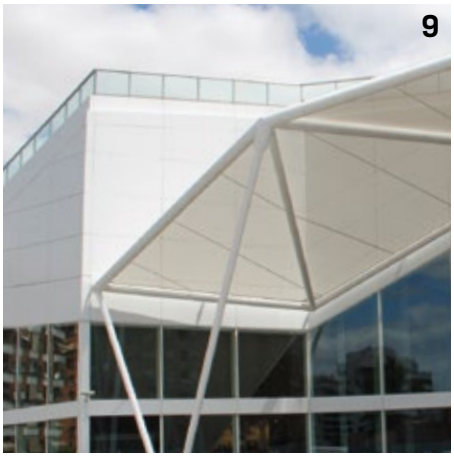
9

10

11

12

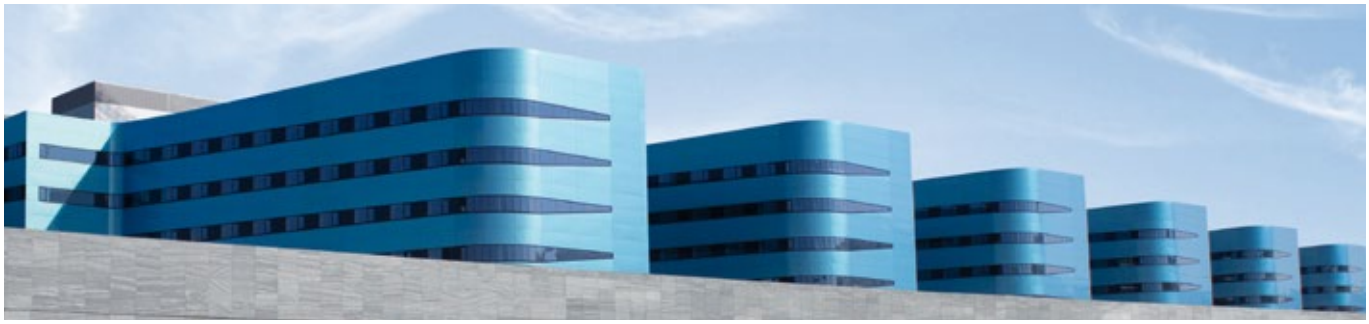

Szpital Miejski Álvaro Cunqueiro. Vigo (Hiszpania)
ARCHITEKT: Luis vidal + architects

Biura Agencji Nieruchomości Colonial. Barcelona (Hiszpania)
ARCHITEKT: Octavio Mestre Architekci

Centrum Handlowe Marineda City. A Coruña (Hiszpania)
ARCHITEKT: mmo arquitectos

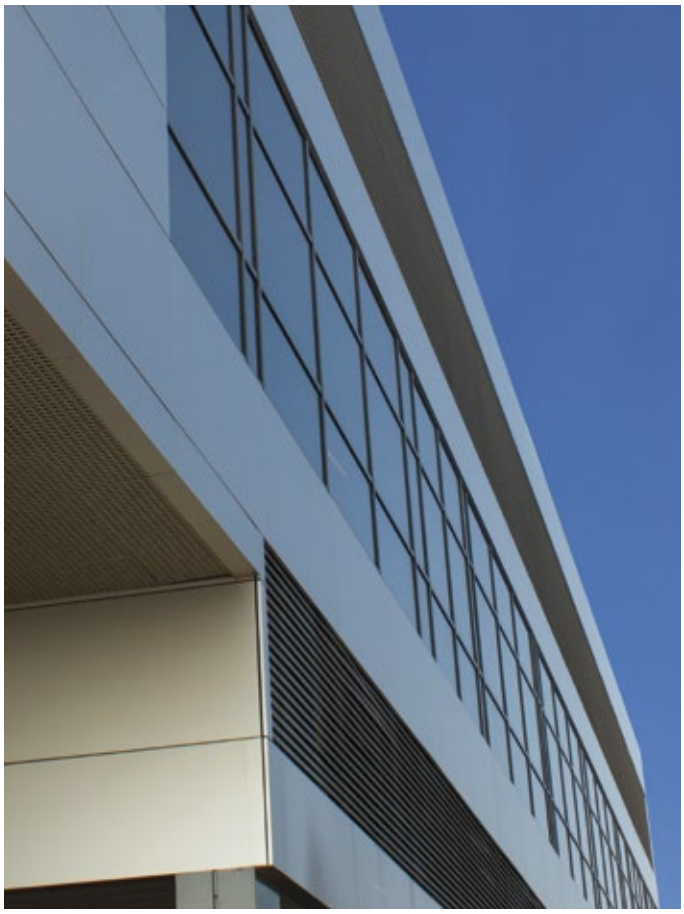

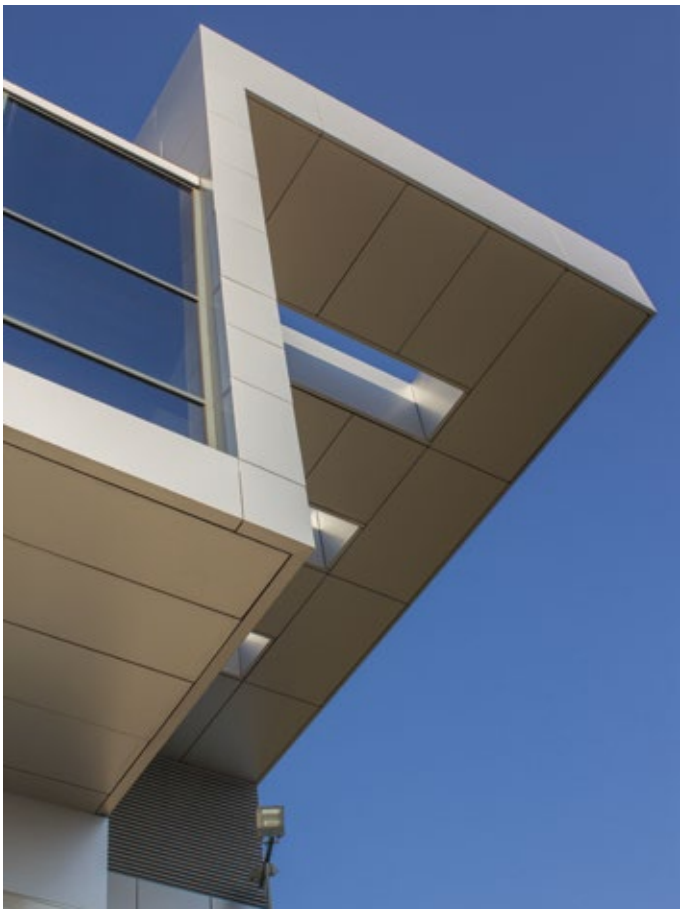

Kompleks Szpitala Uniwersyteckiego. A Coruña (Hiszpania)
ARCHITEKT: Casa Consultors i Arquitectes. S.L.

Szpital w Lourdes. Lisboa (Portugalia)
ARCHITEKT: Albert de Pineda y Saraiva +Asociados

Centrum Handlowe Abella. Lugo (Hiszpania)
ARCHITEKT: Manuel Villar

Centrum Laserowe Petavatio. Valladolid (Hiszpania)
ARCHITEKT: Vicente–Núñez Architekci

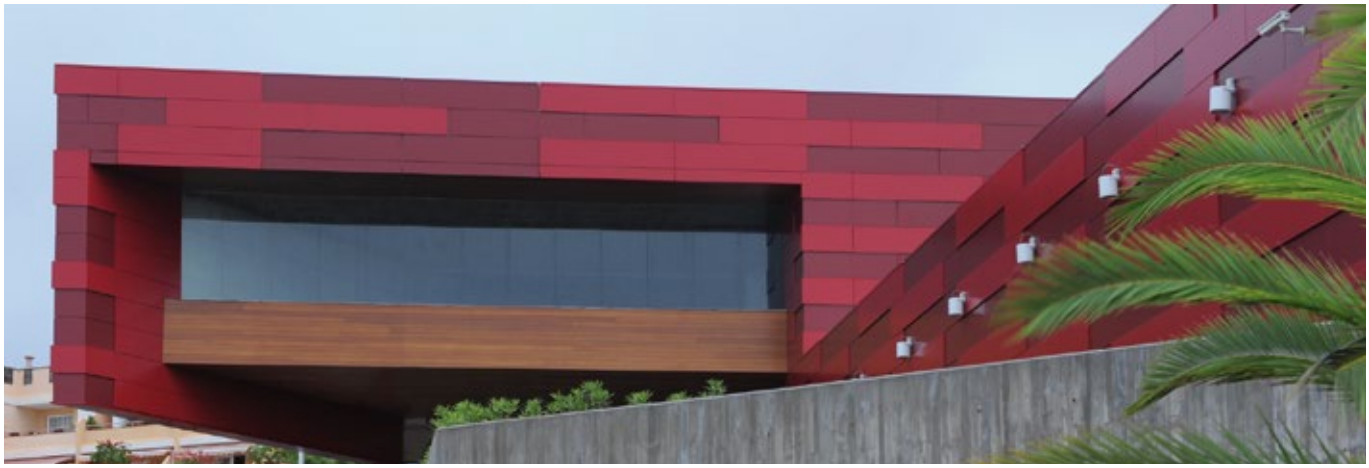

Centrum Handlowe El Galeón. Tenerife (Hiszpania)
ARCHITEKT: Guido Meira Acuña

Budynek Adif. Logroño (Hiszpania)
ARCHITEKT: Ábalos + Sentkiewicz Architekci

Ośrodek Meteorologiczny w Santander. Santander (Hiszpania)
ARCHITEKT: Agustín Cámara Tercero

Lotnisko w Oujda Angad. Oujda (Marruecos)
ARCHITEKT: Abdou Lahlou

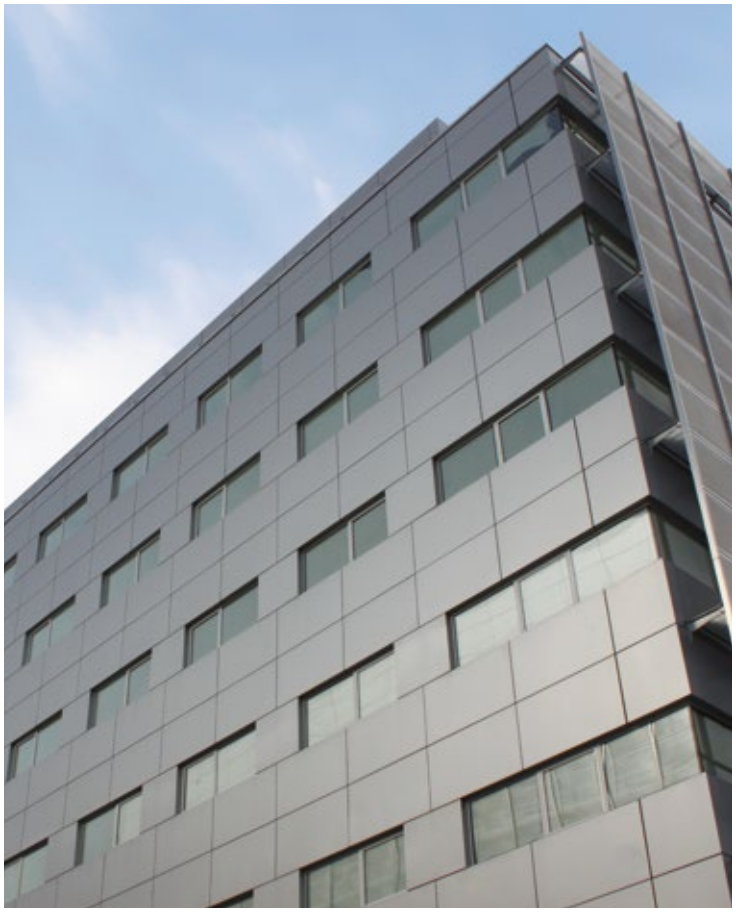

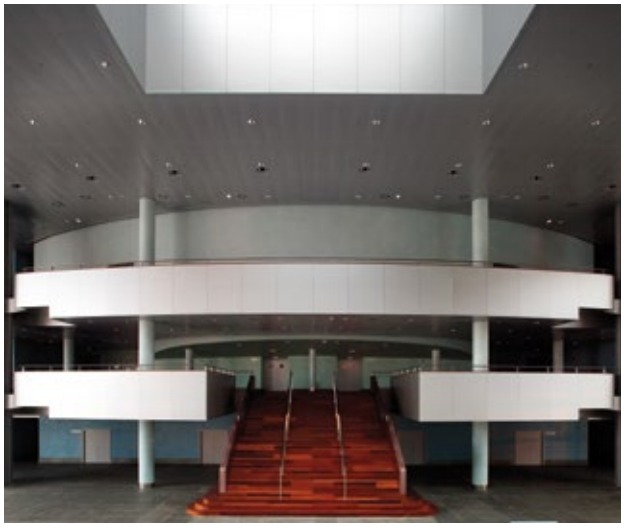

Audytorium-Pałac Kongresowy Mar de Vigo . Vigo (Hiszpania)
ARCHITEKT: César Portela

DZIAŁ **TECHNICZNY**

STACBOND® posiada obszerny i wykwalifikowany dział techniczny, który utrzymuje ścisłą współpracę ze swoimi klientami opracowując systemy budowlane dostosowane do szczególnych cech każdej z budowli. Ponadto posiada techników budowlanych o szerokim doświadczeniu w wykańczaniu budynków fasadami wentylowanymi.

Dla uzyskania wszelkich porad prosimy o skontaktowanie się z naszym działem technicznym lub działem handlowym **STACBOND®**, a z przyjemnością rozpatrzymy Państwa wnioski.

(+34) 981 817 036
(+34) 981 817 231
stacbond@stac.es

Na naszej stronie internetowej dostarczamy klientowi pełnej potrzebnej informacji zarówno na temat płyty kompozytowej **STACBOND®** jak i poszczególnych oddziałów firmy STAC: **STACPOL®** Uszczelki Hermetyczne, **STAC®** Okucia i Akcesoria, **STACPLAST®** Profile Plastikowe oraz **STACMID®** Profile Poliamidowe.

www.**stac**.es

Wysoka jakość dla Państwa pomysłów

Płyta **STACBOND®** posiada zewnętrzną warstwę ze stopu aluminium 3005 / 3105 / 5005 i jest **lakierowana najwyższej jakości farbą** PVDF Kynar® 500 70/30 (polifluorek winylidenu), oferując **najwyższą odporność** na korozję i starzenie się.

Pracujemy z dwoma rodzajami wewnętrznych rdzeni z termoplastycznej żywicy (polietylenu o niskiej gęstości), jeden z nich jest produkowany ze środkiem ognioodpornym i posiada klasyfikację odporności ogniowej B-S1,d0 według normy UNE-EN-13501-1:2007. Obydwa rdzenie dostarczają **wysokiego stopnia izolacji termicznej i akustycznej.**

Produkcja płyty kompozytowej **STACBOND®** przestrzega procesu podlegającego rygorystycznym testom i wewnętrznym kontrolom jakości w naszych oraz zewnętrznych laboratoriach poprzez wykonywanie audytu przez najbardziej prestiżowe instytuty budowlane w poszczególnych krajach, w których posiadamy certyfikaty. W związku z czym mamy do dyspozycji klientów najbardziej wymagające zaświadczenia krajowe i międzynarodowe, wśród których należy wyróżnić:

- **ISO 9001** dot. produkcji, obróbki i magazynowania.
- **DIT** 553A/12 dla Hiszpanii.
- **CSTB** 111-113 / 111-114 dla Francji.
- **BBA** 13/5022 dla Wielkiej Brytanii.
- **ITB** AT-15-8778/2012 dla Polski.

Przyznawanie tych certyfikatów przestrzega dyrektywy europejskiej według PRZEWODNIKA ETAG 034 dla fasad wentylowanych i pozwala na uznanie naszych systemów budowlanych za zgodne z przepisami krajowymi każdego państwa.

Nº 553A/12

111-113 / 111-114

Agrément Certificate 13/5022

AT-15-8778/2012

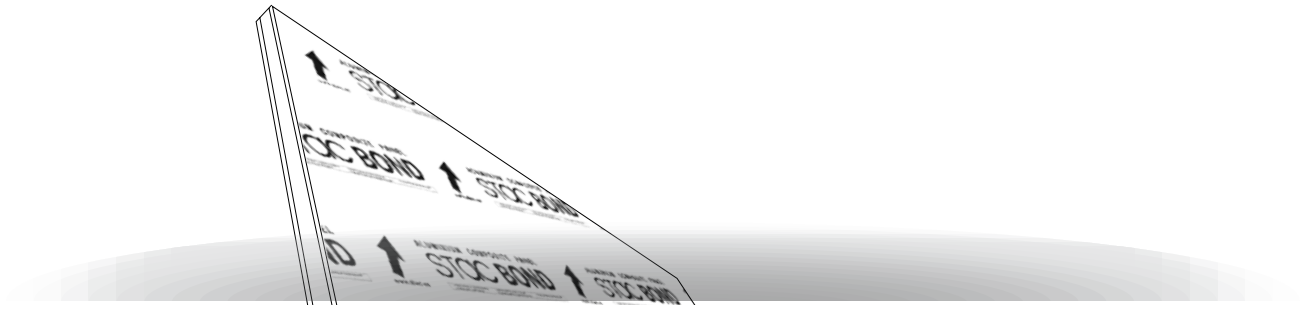

ALUMINIOWY **PŁYTA KOMPOZYTOWA**

STAC BOND®

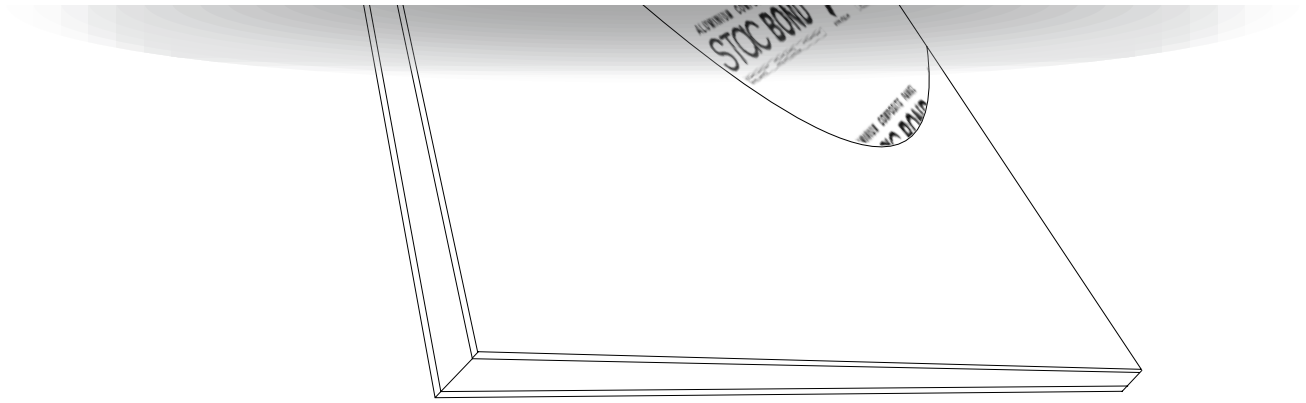

GAMA **PRODUKTÓW**

STAC BOND PE
ALUMINIUM COMPOSITE PANEL

STAC BOND FR
ALUMINIUM COMPOSITE PANEL
FIRE RETARD

STAC BOND
int DESIGN
ALUMINIUM COMPOSITE PANEL

STAC BOND PE
ALUMINIUM COMPOSITE PANEL

Płyta **STAC**BOND®**PE** o wewnętrznym rdzeniu z termoplastycznych żywic (polietylenu o niskiej gęstości) posiada doskonałe właściwości mechaniczne, wysoki stopień izolacji akustycznej, wysoką odporność na uderzenia, podwyższoną sztywność i zredukowany ciężar; dzięki tym właściwościom ma liczne możliwości zastosowania, wśród których wyróżniają się:

- Fasady wentylowane.
- Pokrycia dachowe i podwieszane sufity.
- Obudowa balkonów i występów.
- Zewnętrzne drzwi, ganki i markizy.
- Nieruchomości miejskie.
- Wszelkiego rodzaju wyposażenie na zewnątrz.
- Zastosowanie przemysłowe (przemysł motoryzacyjny, kolejowy, meblowy, karoseryjny, itp.).

SPECYFIKACJA TECHNICZNA STAC**BOND®PE**

ROZMARY PŁYT	**SZEROKOŚCI (mm)**	**DŁUGOŚCI (mm)**
Wielkości dla zapasów	1250 - 1500	4000 - 5000
Produkcja na wymiar (SKONSULTUJ SIĘ)	1000 -1250 - 1500	(mín. / maks.) 2000 / 6000

Tolerancja Grubości (mm) ± 0,2	**Tolerancja Szerokości (mm) ± 2**	**Tolerancja Długości (mm) + 15**	**Tolerancja Przekątnych (mm) ± 3**

SPECYFIKACJA FIZYCZNA	**SZTUK**	**POMIAR**	**CERTYFIKAT**
Grubości aluminium	mm	0,5	
Grubość płyty	mm	4	
Ciężar płyty	kg/m^2	5,5	
Stop aluminium		3005 / 3105 / 5005	UNE EN 573-3

SPECYFIKACJA RDZENIA PE	**SZTUK**	**POMIAR**	**CERTYFIKAT**
Gęstość	gr/cm^3	0,92	

RODZAJ FARBY	**SZTUK**	**POMIAR**	**CERTYFIKAT**	
PvdF KINAR 500 (70/30)	μ_m	20 - 40 μ_m *		
Połysk	POMIAR POD KĄTEM 60º	30 +/- 5 *	EN 13523 - 2	ISO 2813
Twardość		Min F	EN 13523 - 4	
Gruntowanie ochronne			TAK	

OGÓLNE WŁAŚCIWOŚCI	**SZTUK**	**POMIAR**	**CERTYFIKAT**
Łuszczenie się	N/mm	≥ 9,8	ASTM D903 - 98 (2004)
Przyczepność		Brak utraty przyczepności	EN - DIN - 53151
Elastyczny moduł (E)	N/mm^2	70000	EN 485 - 2
Granica elastyczności (R_p 0.2)	N/mm^2	≥ 80	EN 485 -2
Obciążenie niszczące (R_m)	N/mm^2	125 ≤ R_m ≤240	EN 485 - 2
Wydłużenie (A)	%	≥ 2	EN 485 - 2
Wytrzymałość na uderzenia		4 dżuli / GTØ	EN 13523 - 5/6
Odporność chemiczna		5% HCL bez zmian	ISO 2812 - METODA 3
Temperatura użycia	ºC	- 50º / 80ª	
Rozszerzalność termiczna dla różnic 100º C	mm/m (100ª)	2,25	UNE-EN ISO 10545:1997
Przenikanie ciepła (U)	W/m^{2}K	3,38	UNE-EN ISO 12567-1
Izolacja akustyczna Rw (C;Ctr)	dB	26 (-1; -3)	ISO 140 - 3

* Standardowe wartości, można będzie przyjąć innych wartości, jeżeli będzie tego wymagać wykończenie i nie wpłynie to na jakość produktu.

STOC BOND

FR ALUMINIUM COMPOSITE PANEL FIRE RETARD

Płyta **STACBOND®FR** została opracowana dla spełnienia najbardziej wymagających i obowiązujących przepisów przeciwpożarowych. Jej wewnętrzny rdzeń z termoplastycznych żywic (polietylenu o niskiej gęstości i środka ognioodpornego) ma klasyfikację odporności ogniowej B-S1,d0 wg normy UNE-EN-13501-1:2007.

SPECYFIKACJA TECHNICZNA
STAC**BOND®FR**

ROZMARY PŁYT	**SZEROKOŚCI (mm)**	**DŁUGOŚCI (mm)**
Wielkości dla zapasów	1250 - 1500	4000 - 5000
Produkcja na wymiar (SKONSULTUJ SIĘ)	1000 -1250 - 1500	(mín. / maks.) 2000 / 6000

Tolerancja Grubości (mm) ± 0,2	**Tolerancja Szerokości (mm) ± 2**	**Tolerancja Długości (mm) + 15**	**Tolerancja Przekątnych (mm) ± 3**

SPECYFIKACJA FIZYCZNA	**SZTUK**	**POMIAR**	**CERTYFIKAT**
Grubości aluminium	mm	0,5	
Grubość płyty	mm	4	
Ciężar płyty	kg/m^2	8,02	
Stop aluminium		3005 / 3105 / 5005	UNE EN 573-3

SPECYFIKACJA RDZENIA FR	**SZTUK**	**POMIAR**	**CERTYFIKAT**
Gęstość	gr/cm^3	1,6 - 1,8	
Odporność ogniowa		B - S1, d0	UNE-EN-13501-1:2007

RODZAJ FARBY	**SZTUK**	**POMIAR**	**CERTYFIKAT**	
PvdF KYNAR 500 (70/30)	μ_m	20 - 40 μ_m *		
Połysk	POMIAR POD KĄTEM 60º	30 +/- 5 *	EN 13523 - 2	ISO 2813
Twardość		Min F	EN 13523 - 4	
Gruntowanie ochronne			TAK	

OGÓLNE WŁAŚCIWOŚCI	**SZTUK**	**POMIAR**	**CERTYFIKAT**
Łuszczenie się	N/mm	≥ 7	ASTM D903 - 98 (2004)
Przyczepność		No hay perdida de adherencia	EN - DIN - 53151
Elastyczny moduł (E)	N/mm^2	70000	EN 485 - 2
Granica elastyczności (R_p 0.2)	N/mm^2	≥ 80	EN 485 -2
Obciążenie niszczące (R_m)	N/mm^2	125 ≤ R_m ≤240	EN 485 - 2
Wydłużenie (A)	%	≥ 2	EN 485 - 2
Wytrzymałość na uderzenia		4 dżuli / GTØ	EN 13523 - 5/6
Odporność chemiczna		5% HCL bez zmian	
Temperatura użycia	ºC	- 50º / 80ª	
Rozszerzalność termiczna dla różnic 100º C	mm/m (100ª)	2,36	UNE-EN ISO 10545:1997
Przenikanie ciepła (U)	W/m^{2}K	5,62	UNE-EN ISO 12567-1
Izolacja akustyczna Rw (C;Ctr)	dB	29 (0; -2)	ISO 140 - 3

* Standardowe wartości, można będzie przyjąć innych wartości, jeżeli będzie tego wymagać wykończenie i nie wpłynie to na jakość produktu.

STAC BOND
INT DESIGN
ALUMINIUM COMPOSITE PANEL

Płyta **STAC**BOND®**INT***design* jest wskazana przede wszystkim do okładania wewnętrznych przestrzeni (zarówno w budynkach nowo wykonanych jak i odremontowanych), choć istnieją inne liczne możliwości jej zastosowania, wśród których należy podkreślić:

- Dekoracja.
- Podwieszane sufity.
- Wizerunki korporacyjne.
- Druk cyfrowy.
- Szyldy.

Aluminium 0,3 mm farba poliestrowa

Polietylenowy rdzeń

Aluminium 0.3 mm Primer

SPECYFIKACJA TECHNICZNA
STAC**BOND®INT***design*

ROZMARY PŁYT	**SZEROKOŚCI (mm)**	**DŁUGOŚCI (mm)**
Wielkości dla zapasów	1500	3050 -5050
Produkcja na wymiar (SKONSULTUJ SIĘ)	1000 -1250	(mín. / maks.) 2000 / 6000

Tolerancja Grubości (mm) ± 0,2	**Tolerancja Szerokości (mm) ± 2**	**Tolerancja Długości (mm) + 15**	**Tolerancja Przekątnych (mm) ± 3**

SPECYFIKACJA FIZYCZNA	**SZTUK**	**POMIAR**	**CERTYFIKAT**
Grubości aluminium	mm	0,3	EN 485-4
Grubość płyty	mm	3	
Ciężar płyty	kg/m^2	3.85	
Stop aluminium		3005 / 3105	UNE EN 573-3

SPECYFIKACJA RDZENIA INT*design*	**SZTUK**	**POMIAR**	**CERTYFIKAT**
Gęstość	gr/cm^3	0,92	

RODZAJ FARBY	**SZTUK**	**POMIAR**	**CERTYFIKAT**
poliestrowa	μ_m	20 - 40 μ_m *	
Gruntowanie ochronne			Tak
Twardość		H	
Połysk	POMIAR POD KĄTEM 60º	20-90	

OGÓLNE WŁAŚCIWOŚCI	**SZTUK**	**POMIAR**	**CERTYFIKAT**
Łuszczenie się	N/mm	≥ 5	ASTM D903 - 98 (2004)
Elastyczny moduł (E)	N/mm^2	70000	EN 485 - 2
Granica elastyczności (R_p 0.2)	N/mm^2	≥ 150	EN 485 -2
Obciążenie niszczące (R_m)	N/mm^2	175 ≤ R_m ≤240	EN 485 - 2
Temperatura użycia	ºC	- 50º / 80ª	
Rozszerzalność termiczna dla różnic 100º C	mm/m (100ª)	2,3 (teoretyczna wartość)	

STANDARDOWE KOLORY	SREBRNY METALIK - BIAŁY RAL9016

Możliwość produkcji jakiegokolwiek koloru i wielkości o szerokości 1.000, 1.250 i 1.500 mm.Minimalne zamówienie 1.000m2. Proszę skontaktować się z **STACBOND®** T **(+34)** 981 817 036 **stacbond@stac.es**

FASADA **WENTYLOWANA**

Fasada wentylowana to system zamknięcia zewnętrznego, który pozwala na ułożenie płyty kompozytowej **STAC**BOND® oddalonej od izolacji termiczne przy pomocy struktury nośnej.

Ten odstęp oddzielający pozwala na przepływ strumienia powietrza pomiędzy płytą a fasadą, dzięki czemu osiąga się optymalną izolację termiczną i akustyczną jak również skuteczne zabezpieczenie przeciw czynnikom atmosferycznym.

Panel jest przymocowywany do fasady za pomocą elementów konstrukcyjnych zaprojektowanych i wyprodukowanych przez STAC dla łatwego, szybkiego i skutecznego ustawienia systemu.

Główną zaletą fasad wentylowanych jest oszczędność energetyczna, która jest możliwa dzięki obecności komory pomiędzy Ścianą i płytą kompozytową, co powoduje, że zmniejsza się przenikalność ciepła i oszczędzana jest energia wewnątrz budynku.

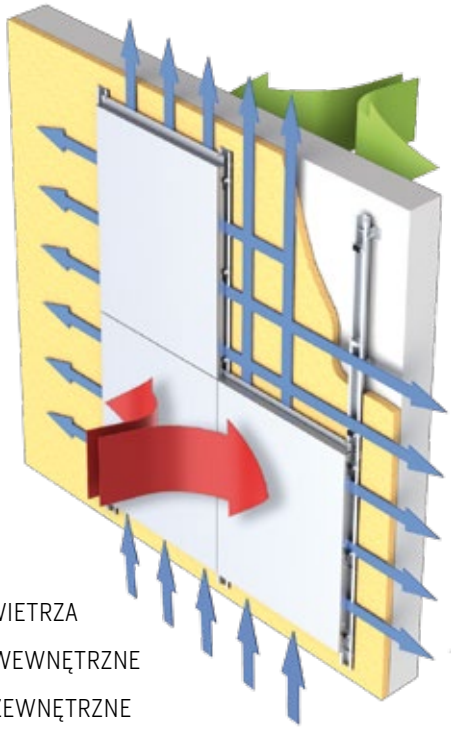

- STRUMIEŃ POWIETRZA
- ŚRODOWISKO WEWNĘTRZNE
- ŚRODOWISKO ZEWNĘTRZNE

Audytorium–Pałac Kongresowy Mar de Vigo
STACBOND®**FR**
STB–403 Silver Metallic

Kreatywność i oszczędność energetyczna idą w parze

SKRAWANIE I OBRÓBKA STAC**BOND**®

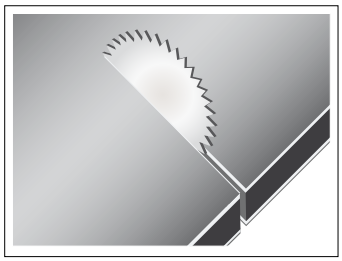

PRZYCINANIE

Do wykonania przez maszynę do cięcia CNC, ścienną lub przenośną frezarkę. Możliwe jest przycięcie na prosto, zakrzywione lub pod kątem zawsze jeżeli posiada się odpowiednie narzędzia.

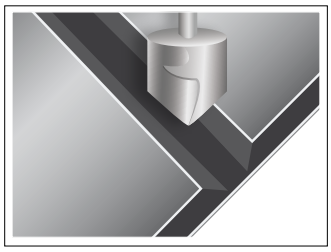

FREZOWANIE

Do wykonania urządzeniem CNC lub przenośną frezarką. Frezowanie pozwala na późniejsze zagięcie elementów. Będą używane narzędzia do frezowania o 90º lub 135º w zależności od wymaganego zagięcia. Dla uzyskania żądanego wymiaru zagięcia powinno wykonywać się je na wale do frezowania. Niewłaściwe zagięcie może wypaczyć końcowy wymiar płyty nawet do 4 mm.

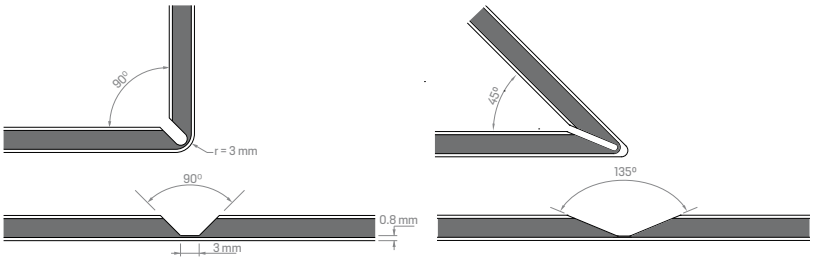

OBUDOWYWANIE

Obudowywanie
dla konstrukcji
pod kątem 90º i 135º.

WIERCENIE

Płyta pozwala na różnego rodzaju perforacje, przy czym zaleca się użycie odpowiedniego narzędzia dla uzyskania optymalnej jakości wykończenia. Proszę skontaktować się z STAC**BOND**® w sprawie różnych kształtów i wymiarów.

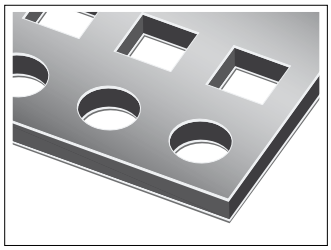

WYKRAWANIE I TŁOCZENIE

Płyta pozwala na wykrawanie i tłoczenie tradycyjnymi urządzeniami. Normalne jest delikatne zagłębienie w zewnętrznym panelu aluminiowym. Proszę skontaktować się z STACBOND® w sprawie różnych kształtów i wymiarów.

SKRAWANIE I OBRÓBKA STAC**BOND**®

WYGINANIE WAŁKIEM

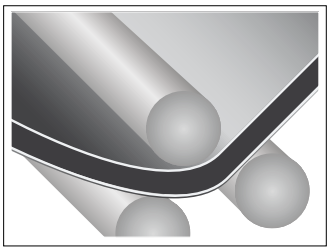

Dla wygięcia naszych produktów najodpowiedniejsze jest użycie maszyny do gięcia w kształcie piramidy z 3 wałków. Dla uniknięcia jakichkolwiek niebezpieczeństw, należy zwrócić uwagę na minimalne promienie wygięcia od wewnętrznej strony.

Minimalny promień wygięcia dla STAC**BOND**® w maszynie do gięcia to 150 mm dla płyt bez zagięć i 500 mm z zagięciami 20 mm.

NITOWANIE I SKRĘCANIE

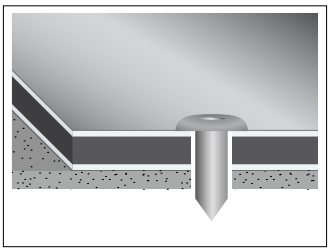

Konieczne jest wzięcie pod uwagę rozszerzalności liniowej płyty. Zaleca się stosowanie normalnych wkrętów do metalu ze stali nierdzewnej. Nity do użycia będą następujące: Nit ISO 15977 5,0x120 al./nierdz. A2 (SFS AP14-S-5012, dla środowisk o wysokiej obecności chlorku zaleca się użycie nitów nierdz. A4 typu SFS SSO-D15-50140 nierdz./nierdz. A4) oraz śruby zalecane przez fabrykanta do fasad.

Dla wykonania nitowania potrzebna jest maszyna do nitowania ze sterowaniem pod ciśnieniem lub klucz dynamometryczny i ogranicznik ze sterowaniem pod ciśnieniem. Wszystkie wiertarki potrzebują urządzenia centrującego.

KLEJENIE

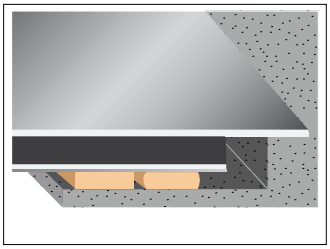

Panele mogą być klejone stosując klej do metali w zależności od specyfikacji producenta kleju.

Proszę użyć oczyszczalnika dla usunięcia zabrudzeń, a następnie nałożyć podkład "PRIMER", aby w dalszej kolejności nałożyć ścieg kleju wraz z dwustronną taśmą, której zadaniem jest utrzymanie koniecznej grubości kleju, by móc absorbować ewentualne rozszerzenia jak i podtrzymywać płytę podczas wysychania wspomnianego kleju.

SYSTEMY MONTAŻOWE

STACBOND® posiada 5 systemów montażowych w celu dostarczenia obecnej architekturze nowych możliwości i rozwiązań. Te systemy zostały szczegółowo zaprojektowane tak, aby dostosowały się do specyficznych potrzeb każdego budynku.

Pięć systemów do montażu płyt kompozytowych **STAC**BOND® jest następujących:

- System wiszący (STB-CH)
- System na pióro i wpust (STB-SZ)
- System nitowany (STB-NITOWANY)
- System klejony (STB-KLEJONY)
- System STB-T (STB-T NITOWANY, STB-T SZ i STB-T klejony)

Systemy **STB-CH**, **STB-SZ** i **STB-NITOWANY** współdzielą elementy podstruktury, separatory w kształcie podwójnego teownika i profil słupka w kształcie litery omega.

System **STB-KLEJONY** używa separatorów w kształcie litery L i użebrowaną rurę dla uzyskania większej wytrzymałości konstrukcyjnej oraz większej powierzchni przyklejania.

Systemy **STB-T** stosują specjalne separatory w kształcie litery L i słupki w kształcie teownika.

Systemy montażowe płyty kompozytowej **STAC**BOND® **STB-CH**, **STB-SZ** i **STB-NITOWANY** posiadają Dokument Zgodności Technicznej ITB AT-15-8778/2012, zgodnie z TECHNICZNYM KODEKSEM BUDOWLANYM (CTE).

1. Bezpieczeństwo konstrukcyjne (DB-SE-AE)
2. Bezpieczeństwo w przypadku pożaru (DB-SI)
3. Higiena, zdrowie i ochrona środowiska (DB-SE-HS)
4. Bezpieczeństwo użytkowania (DB-SUA)
5. Zabezpieczenie przed hałasem (DB-HR)
6. Oszczędność energetyczna (DB-HE)

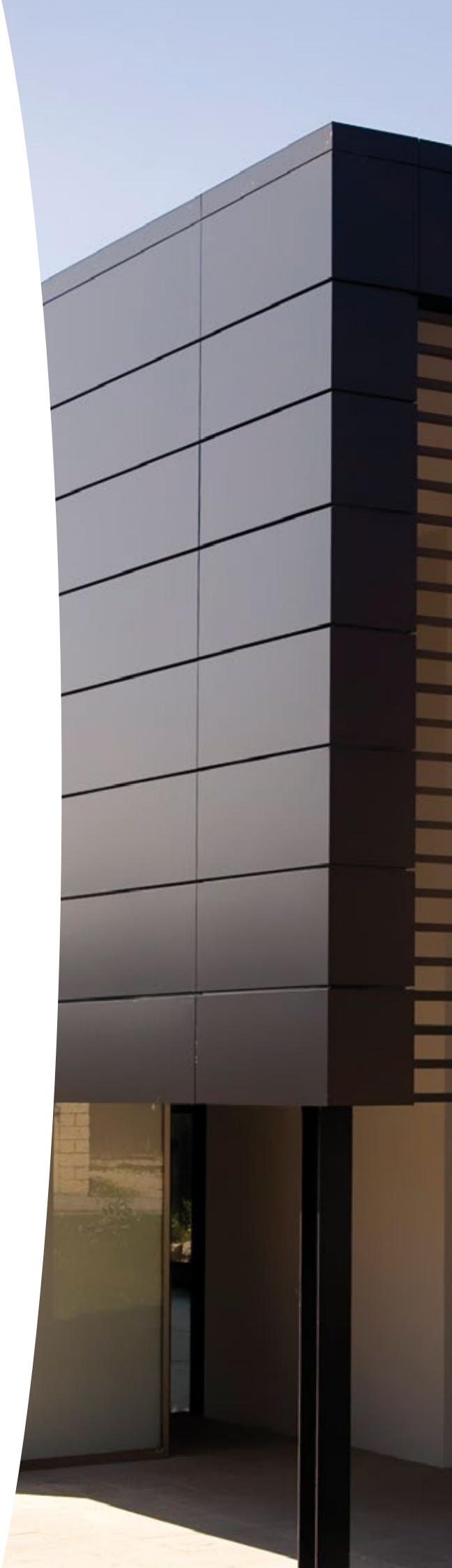

SYSTEMY MONTAŻOWE STACBOND®

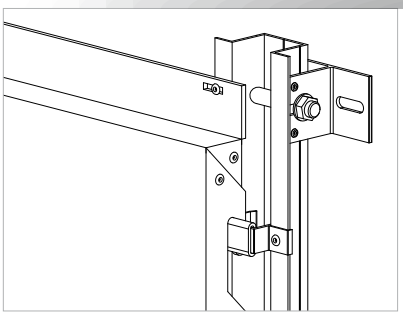

STB-**CH**

SYSTEM WISZĄCY

Info. Strona 28

Agrément Certificate 13/5022

111-113 / 111-114

Nº 553A/12

AT-15-8778/2012

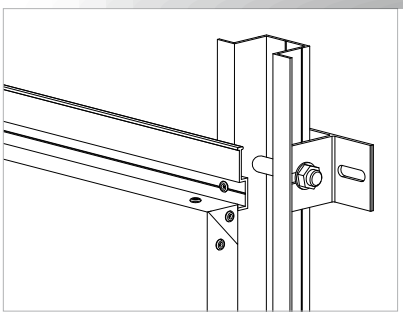

STB-**SZ**

SYSTEM NA PIÓRO I WPUST

Info. Strona 45

Nº 553A/12

AT-15-8778/2012

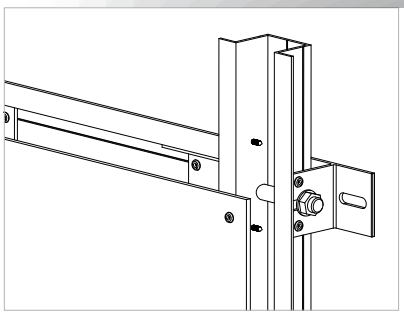

STB-**NITOWANY**

SYSTEM NITOWANY

Info. Strona 59

Agrément Certificate 13/5022

111-113 / 111-114

Nº 553A/12

AT-15-8778/2012

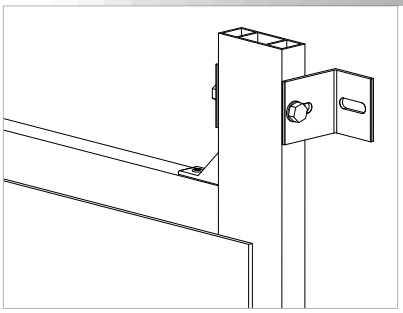

STB-**KLEJONY**

SYSTEM KLEJONY

Info. Strona 73

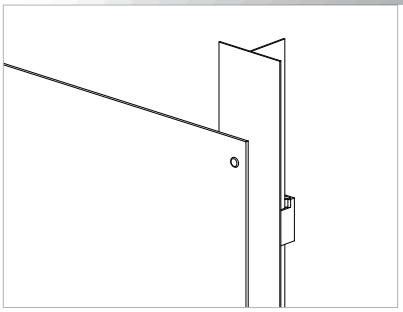

STB-**T-NITOWANY**

Info. Strona 89

STB-**T-SZ**

Info. Strona 94

STB-**T-KLEJONY**

Info. Strona 99

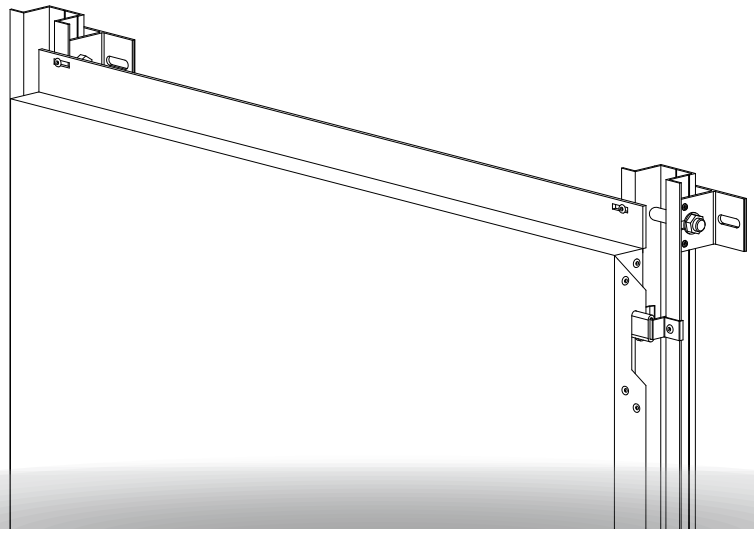

SYSTEM **STB-CH**

STAC BOND®

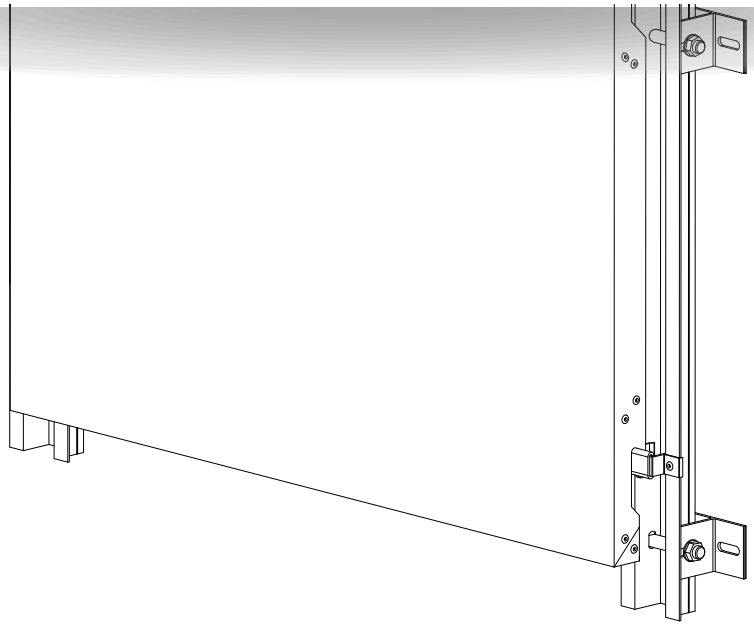

MONTAŻ SYSTEMU **STB-CH**

SYSTEM STB-CH jest systemem uniwersalnym, o ukrytym mocowaniu i szybkim montażu, w którym moduły tac mogą być zarówno poziome jak i pionowe. System STB-CH spełnia wszystkie wymogi, aby realizować najbardziej awangardowe okładziny architektoniczne.

Cała **podstruktura** wykonana jest z profilu ze stopu **aluminium 6063 T5** i składa się z kotw w kształcie podwójnego teownika o nr ref. SCH-1, w różnych długościach w celu złagodzenia wszystkich nierówności fasady.

Wspominany separator jest kotwiony na pionowej powierzchni ściany za pomocą specjalnych mechanicznych kołków, zalecanych w każdym przypadku przez dostawców mocowań. Te separatory w kształcie podwójnych teowników podtrzymują pionowe słupki w kształcie litery omega o nr ref. SCH-2.

Na tych słupkach w kształcie litery omega są kotwione zewnętrzne elementy wiszące o nr ref. SCH-4 lub wewnętrzne SCH-5, które pochodzą z przycięcia profilu wyciskanego ze stopu aluminium 6063 T5. Miejsce zawieszania zabezpieczone jest specjalnym elementem zwanym uszczelką wiszącą z EPDM dla uniknięcia drgań, gdy opierają się na nich kasety z płyty kompozytowej **STAC**BOND®.

Ta podstruktura podtrzymuje kasety z obrabianej mechanicznie płyty kompozytowej **STAC**BOND®**PE** i **FR** w taki sposób, że spoczywają one na wspominanych elementach wiszących i są przykręcone w górnym obrzeżu do pionowych profili słupków w kształcie litery omega.

Jednostki wiszące kaset zostaną wzmocnione za pomocą elementu wzmacniającego SCH-R, który zostanie przynitowany do bocznego obrzeża kasety przy jednostkach wiszących,

tworząc narożniki tac.

Od wewnątrz kasety są wzmacniane pośrednimi usztywniaczami, elementami z płyty kompozytowej, które są przyklejane od wewnętrznej strony kasety i przynitowywane na prostopadłych obrzeżach.

STAC opracowała program dla specjalnego obliczenia podstruktury wg kryteriów z Dokumentu Zgodności Technicznej (ITB AT-15-8778/2012), stworzony przez Instytut Techniki Budowlanej dla każdego projektu do wykonania. Ten program określa maksymalne odległości pomiędzy pionowymi słupkami i ilości kotw.

MONTAŻ SYSTEMU **STB-CH**

W dalszej części wyjaśniona zostaje kolejność montażu systemu wiszącego STB-CH.

1. W chwili montowania jakiegokolwiek rodzaju fasady wentylowanej powinniśmy wziąć pod uwagę możliwość zawalenia się jej. Pierwszym krokiem jest rozmieszczenie separatorów w kształcie podwójnego teownika o nr ref. SCH-1. Powinny być one idealnie ustawione w linii pionowej. Rodzaj separatora do zastosowania będzie zależał od zagrożenia zawaleniem jakie będzie wykazywała dana fasada.

2. Na kotwach w kształcie podwójnego teownika przykręcany jest profil w kształcie litery omega (SCH-2), który powinien zostać idealnie ustawiony w pionie za pomocą regulacji na jaką pozwala system.

Pierwsza i ostatnia kotwa zostanie umieszczona maksymalnie w odległości 250 mm od krańców profilu słupka w kształcie litery omega.

3. Na słupku w kształcie litery omega ustawiane są zewnętrzne elementy wiszące (SCH-4) lub wewnętrzne (SCH-5). Są one regulowane na wysokość w zależności od położenia jednostek wiszących każdej tacy. Nigdy nie mogą one przekroczyć maksymalnej odległości wynoszącej 500 mm pomiędzy nimi.

4. Kaseta z płyty kompozytowej **STAC**BOND®. Ostatnim krokiem będzie umieszczenie kaset na elementach wiszących i przykręcenie ich do skrzydeł słupków w kształcie litery omega, w otworach położonych na poziomym górnym obrzeżu tacy. Fasada zostanie wykonana w kierunku wznoszącym się.

Należy zwrócić szczególną uwagę na kierunek strzałki na foli ochronnej dla zagwarantowania, że nie dojdzie do różnić w tonacjach, gdy padać będzie słońce na fasadę.

1-y. Kotwy w kształcie podwójnego teownika SCH-1-59

2-i. Profile w kształcie litery omega SCH-2

3-i. Zewnętrzne elementy wiszące SCH-4

4-y. Taca z płyty kompozytowej STACBOND®

MONTAŻ SYSTEMU **STB-CH**

KASETA O KRÓTKIM SKRZYDLE

Standardowa taca

PRZEKRÓJ PIONOWY

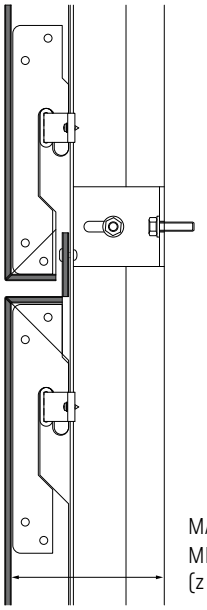

MAKS. WYSOKOŚĆ 310 mm
MIN. WYSOKOŚĆ. 100 mm
(z różnymi kotwami)

KASETA O DŁUGIM SKRZYDLE

Specjalna taca

PRZEKRÓJ PIONOWY

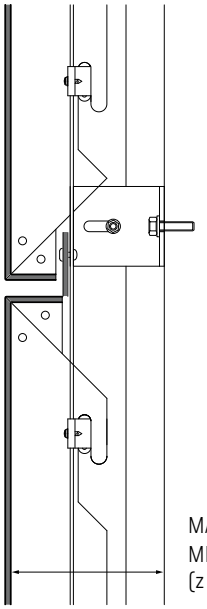

MAKS. WYSOKOŚĆ 310 mm
MIN. WYSOKOŚĆ. 100 mm
(z różnymi kotwami)

Kaseta o krótkim skrzydle jest standardowym formatem wiszącej tacy. Dodatkowo **STACBOND**® posiada format z dłuższym skrzydłem, które odprowadza ewentualną wodę która przedostała się przez słupek w kształcie litery omega i pomaga usztywnić kasetę.

ELEMENTY POMOCNICZE SYSTEMU **STB-CH**

SCH-4 ZEWNĘTRZNY ELEMENT WISZĄCY

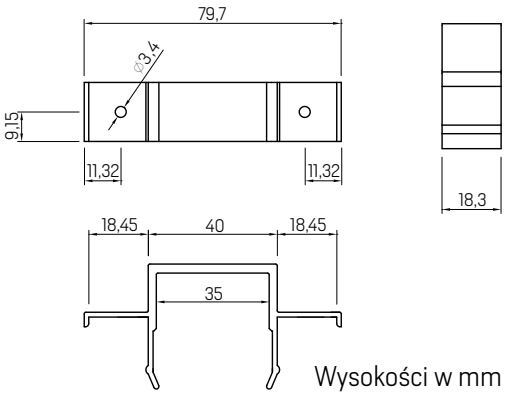

USZCZELKA WISZĄCA

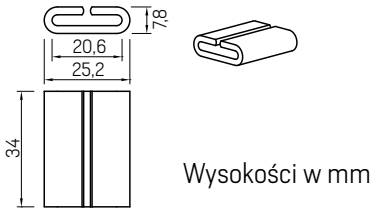

Uszczelka elementu wiszącego ma na celu zapobiegnięcie hałasom pochodzącym z drgań powodowanych siłą wiatru, ruchem kołowym, itp.

SCH-5 WEWNĘTRZNY ELEMENT WISZĄCY

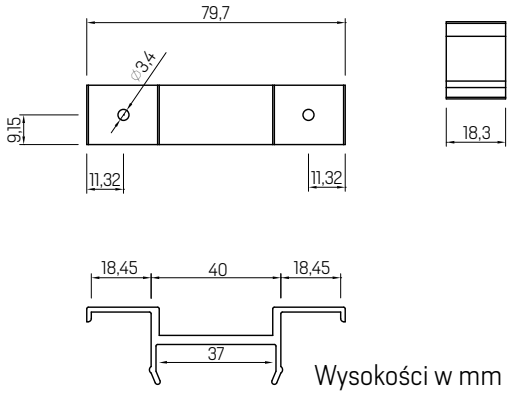

ZEWNĘTRZNY ELEMENT WISZĄCY

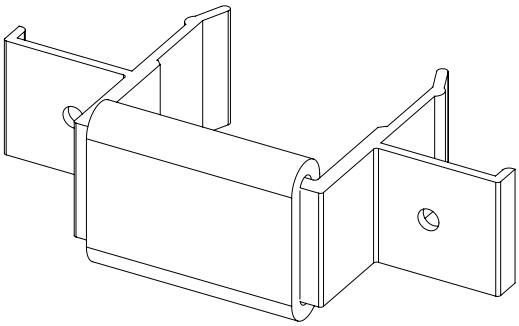

NR REFERENCYJNY	OPIS	PRZEDSTAWIENIE
05.19.013	SCH-4 ZEWNĘTRZNY ELEMENT WISZĄCY	Pudełko 200 szt.

Zewnętrzny element wiszący to ten stosowany do kasety z płyty kompozytowej o krótkim skrzydle.

WEWNĘTRZNY ELEMENT WISZĄCY

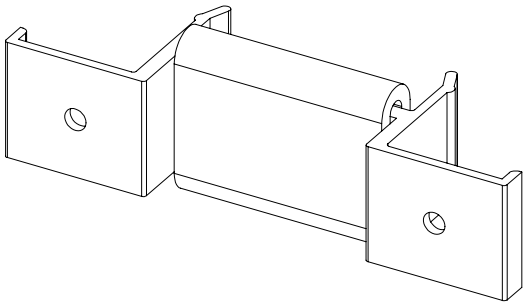

NR REFERENCYJNY	OPIS	PRZEDSTAWIENIE
05.19.008	SCH-5 ZEWNĘTRZNY ELEMENT WISZĄCY	Pudełko 50 szt.

Za pomocą wewnętrznego elementu wiszącego osiąga się, że skrzydło ukształtowanej kasety zostanie lepiej wprowadzone do profilu w kształcie litery omega. Tym sposobem poprawi się odprowadzanie ewentualnej wody, która przedostała się na pionowych uszczelkach, oprócz usztywniania kasety.

STANDARDOWA KASETA O KRÓTKIM SKRZYDLE SYSTEMU **STB-CH**

SZCZEGÓŁ **A**

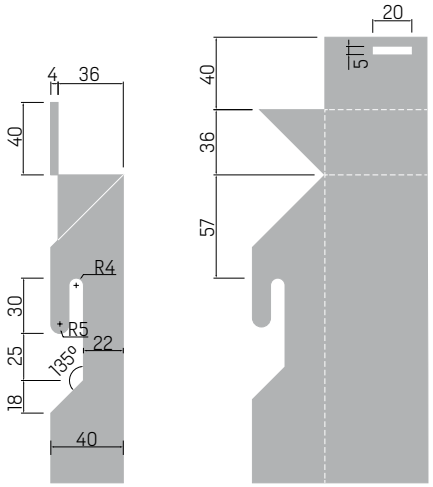

SZCZEGÓŁ **B**

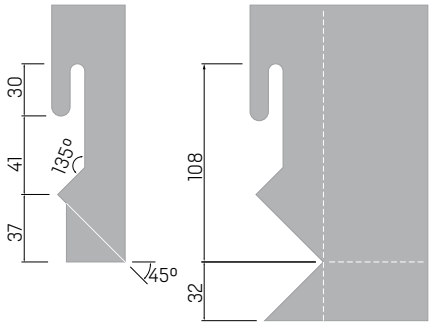

ROWEK DO ROZSZERZANIA SIĘ PŁYTY

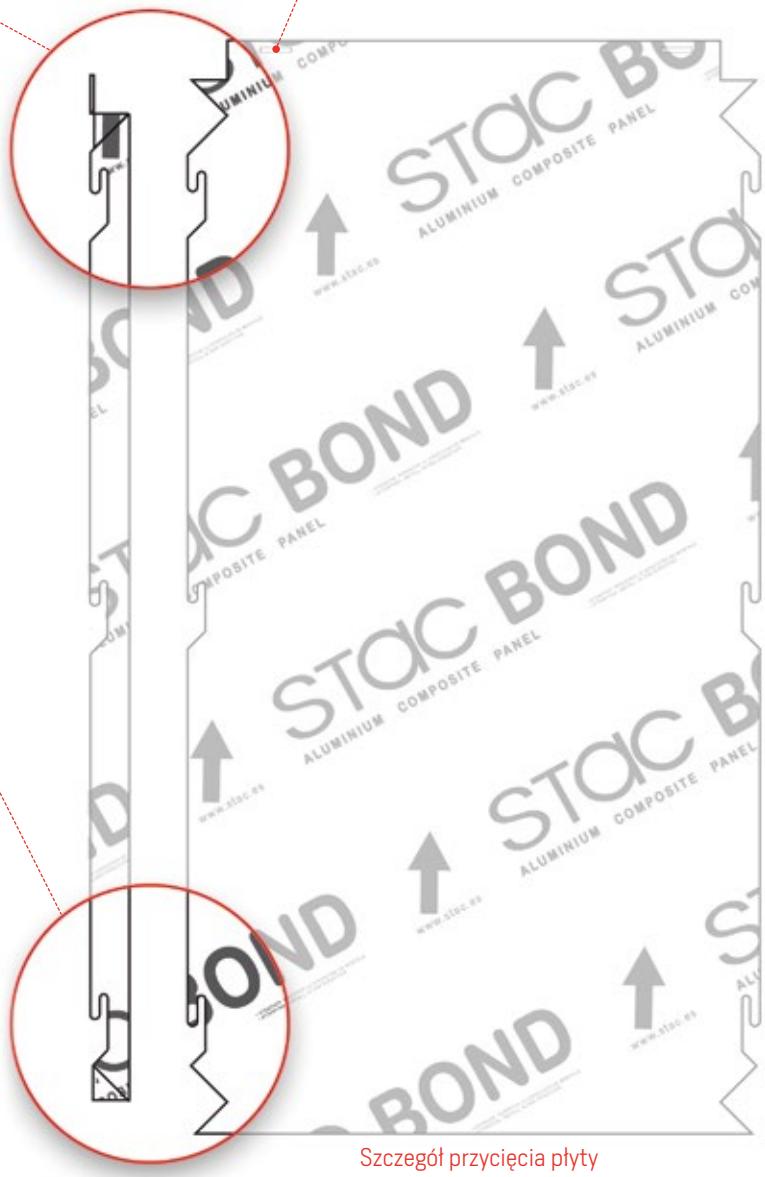

Szczegół przycięcia płyty

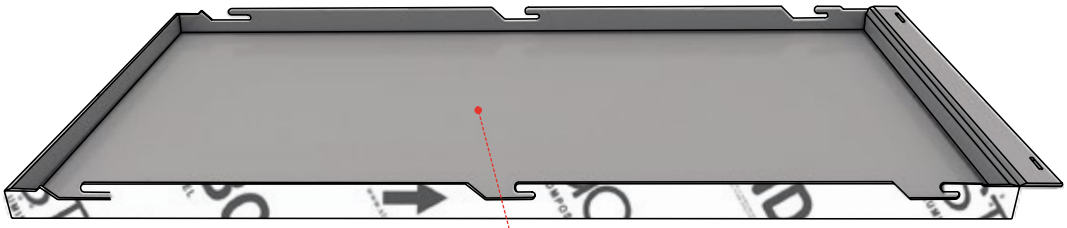

UKSZTAŁTOWANA KASETA

Uwaga: obrobione mechanicznie płyty STAC**BOND**®**PE**, STAC**BOND**®**FR** i STAC**BOND**®**INT***design* są dostarczane na płasko. Za ukształtowanie kaset odpowiedzialny jest klient. Niepotrzebne są specjalne maszyny.

STANDARDOWA KASETA O DŁUGIM SKRZYDLE SYSTEMU **STB-CH**

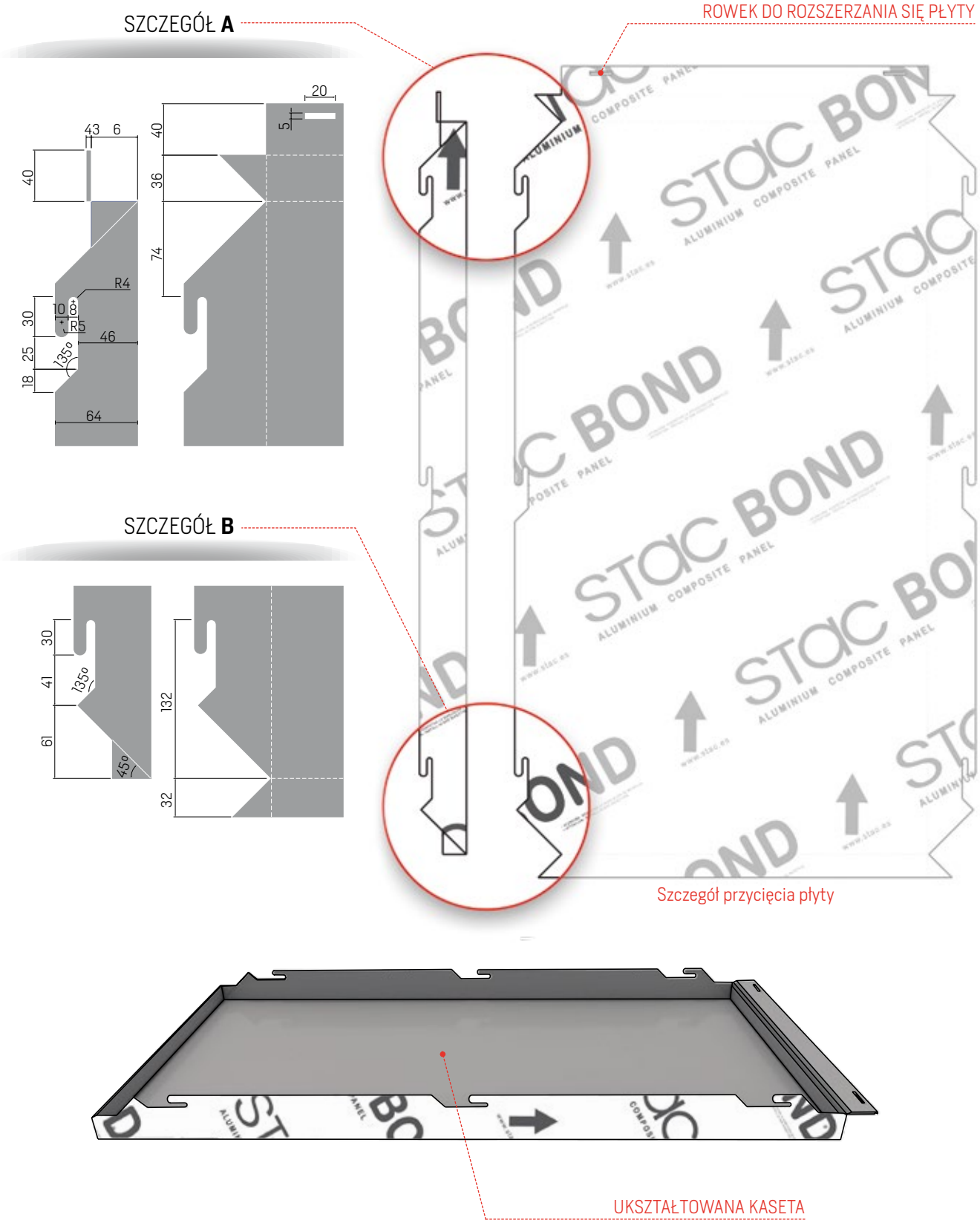

Uwaga: obrobione mechanicznie płyty STAC**BOND**®**PE**, STAC**BOND**®**FR** i STAC**BOND**®**INT***design* są dostarczane na płasko. Za ukształtowanie kaset odpowiedzialny jest klient. Niepotrzebne są specjalne maszyny.

USZTYWNIACZ SYSTEMU **STB-CH**

Usztywniacz jest kanciastym elementem utworzonym z obrobionej mechanicznie płyty kompozytowej STACBOND®. Używany jest on dla wzmocnienia od wewnątrz kaset CH, kiedy te przekraczają pewne wymiary. Usztywniacz jest zamocowywany na klej po wewnętrznej stronie kasety i mechanicznie do górnego i dolnego obrzeża poziomego.

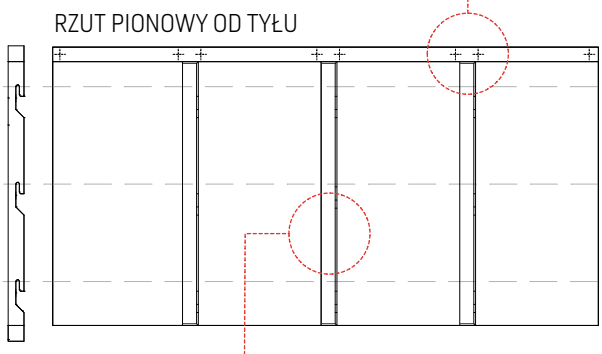

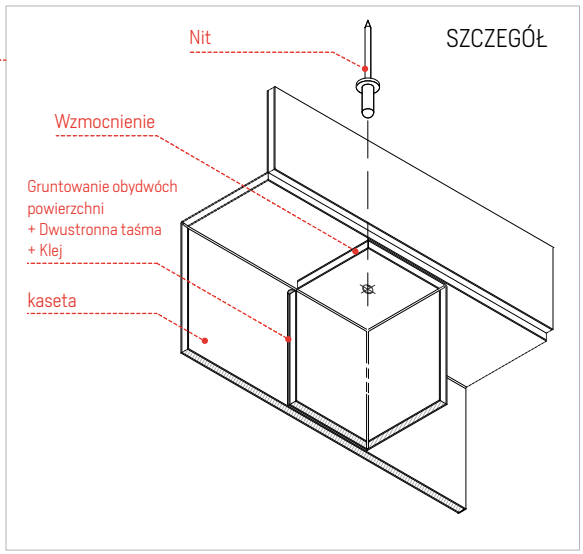

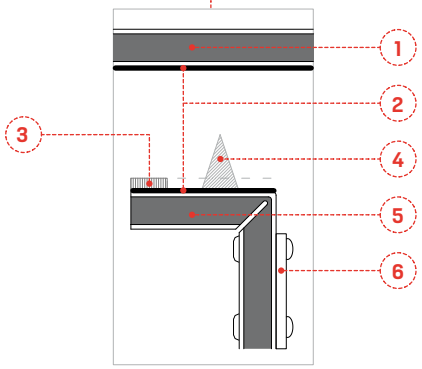

NR	NAZWA	NR REFERENCYJNY
1	Kaseta pochodząca z płyty kompozytowej STACBOND	–
2	Gruntowanie	–
3	Dwustronna taśma przylepna	–
4	Szew kleju nałożony na wzmocnienie	–
5	Profil usztywniający pochodzący z płyty STACBOND	–
6	Ukryte wzmocnienie nacięcia	05.19.019

USZTYWNIACZ (SCH-RIG-2)

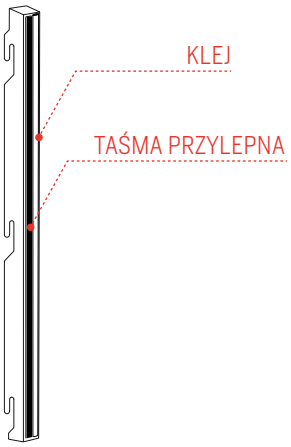

NR REFERENCYJNY	OPIS
05.19.025	SCH-RIG-1 USZTYWNIACZ (0-750 mm)
05.19.026	SCH-RIG-2 USZTYWNIACZ (750-1500 mm)
05.19.027	SCH-RIG-3 USZTYWNIACZ (>1500 mm)

UMIESZCZENIE USZTYWNIACZA SYSTEMU STB-CH

1. PRZYGOTOWANIE MIEJSCA

Oczyszczenie. Zostanie usunięty kurz i zabrudzenia przy użyciu mechanicznych procesów, w żadnym wypadku nie używać rozpuszczalników. To oczyszczenie polegać będzie na bardziej lub mniej głębokim ścieraniu w zależności od występującego zabrudzenia. Następnie należy wessać kurz lub przedmuchać go sprężonym powietrzem. Dla oczyszczenia i późniejszego odtłuszczenia zostanie użyty środek odtłuszczający i czyszczący SIKA CLEANER 205 lub podobny pozostawiając go do odparowania przynajmniej przez 10 minut.

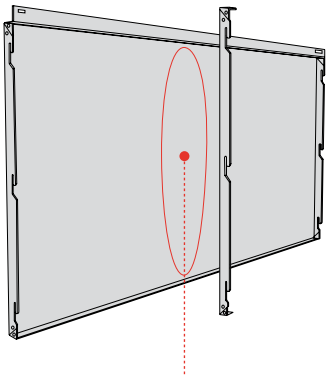

1 OCZYŚCIĆ

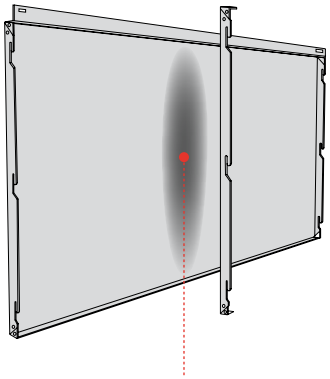

2 GRUNTOWANIE

2. GRUNTOWANIE MIEJSCA

Po oczyszczeniu tego miejsca zostanie ono zagruntowane za pomocą specjalnego produktu, który wzmocni przyczepność elastycznego kleju (SIKATACK PANEL PRIMER lub podobny).

3. DWUSTRONNA TAŚMA PRZYLEPNA

Po zagruntowaniu tego miejsca i po upływie czasu oczekiwania na zagruntowanie (30, 60 min.) przystąpi się do umieszczenia dwustronnej taśmy przylepnej, TAŚMY SIKATACK PANEL 3 lub podobnej, która przytrzyma ten element podczas gdy klej ulegnie polimeryzacji, oprócz tego, że zapewni ona jego minimalną grubość dla ewentualnego rozszerzania się płyty kompozytowej STAC**BOND**®.

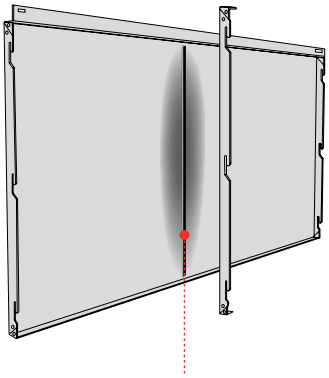

3 TAŚMA PRZYLEPNA

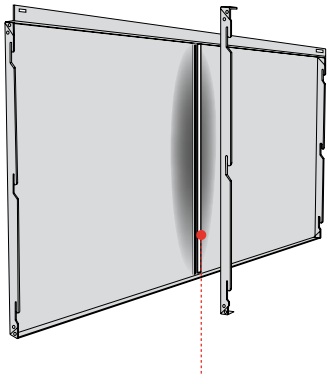

4 KLEJ SIKATACK PANEL

4. NAŁOŻENIE KLEJU

Nałożenie elastycznego kleju SIKATACK PANEL lub podobnego na kasetę nakładając szew obok dwustronnej taśmy.

5. UMIESZCZENIE USZTYWNIACZA

Zostanie umieszczony usztywniacz w taki sposób, że cała jego powierzchnia będzie nasycona klejem. Następnie przynituje się w części górnej i dolnej do poziomych obrzeży kasety.

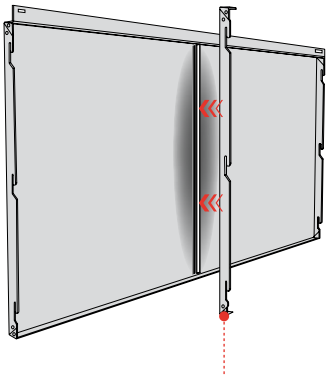

5 PRZYKLEIĆ USZTYWNIACZ

SCHEMAT MONTAŻOWY SYSTEMU **STB-CH**

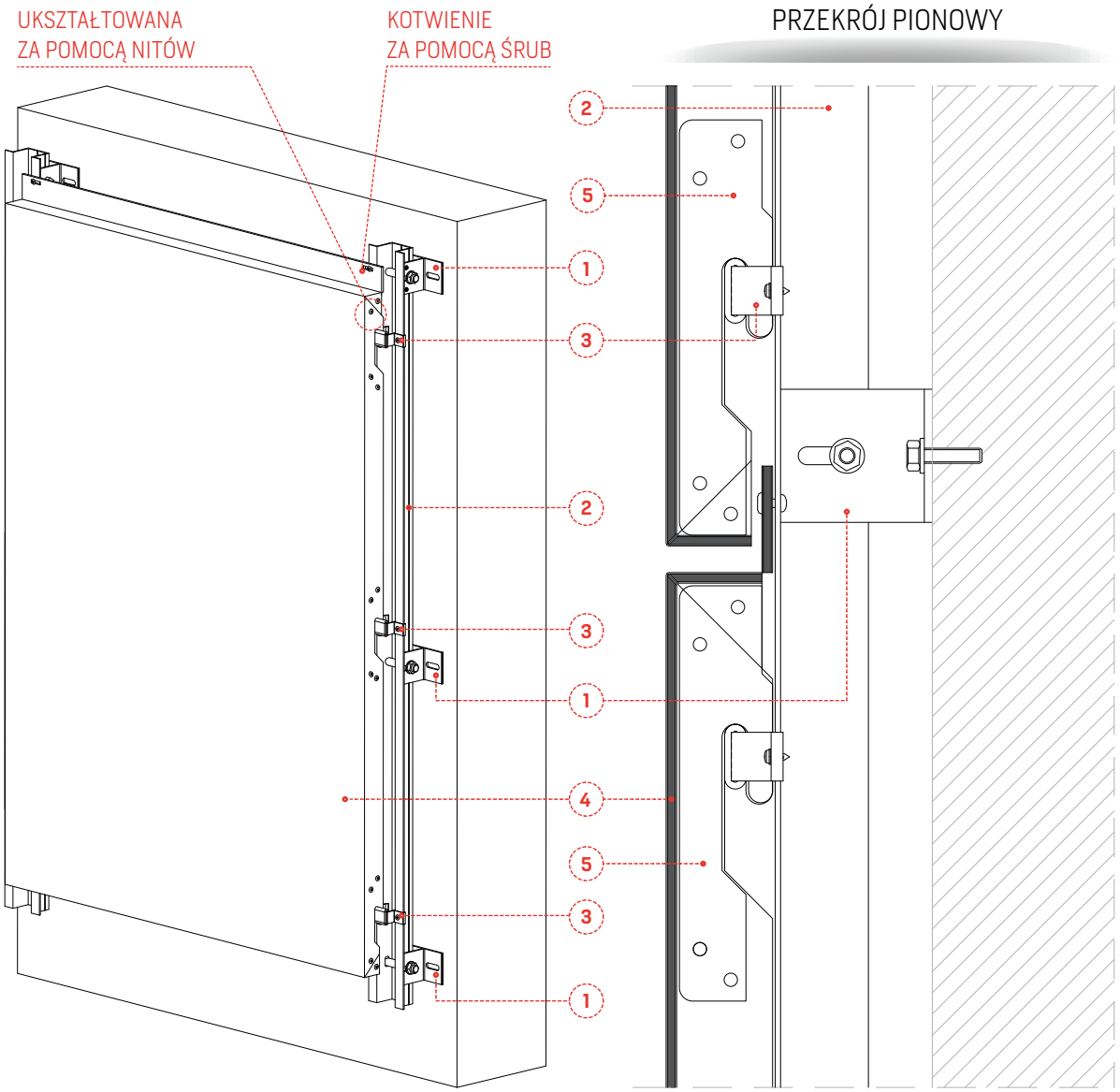

NR	NAZWA	NR REFERENCYJNY
1	Wspornik z profilu w kształcie podwójnego teownika	05.19.004
2	Słupek z profilu w kształcie litery omega	05.19.003
3	Zewnętrzny element wiszący	05.19.013
4	Kaseta pochodząca z płyty kompozytowej STACBOND	-
5	Ukryte wzmocnienie nacięcia	19.019

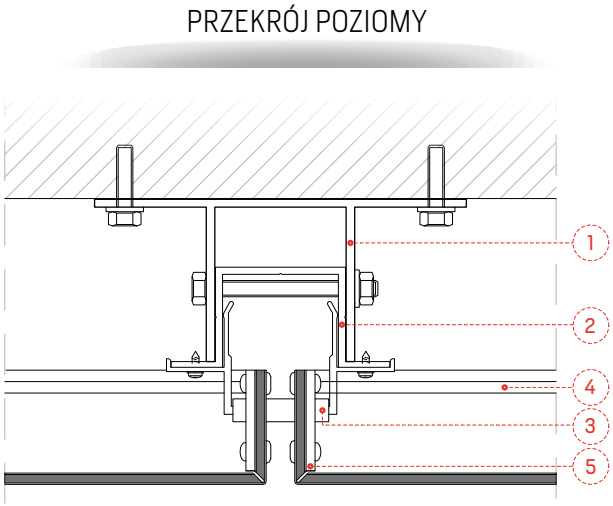

TECHNICZNE SCHEMATY SYSTEMU **STB-CH**

WYKOŃCZENIE NAROŻNIKA

PRZEKRÓJ POZIOMY

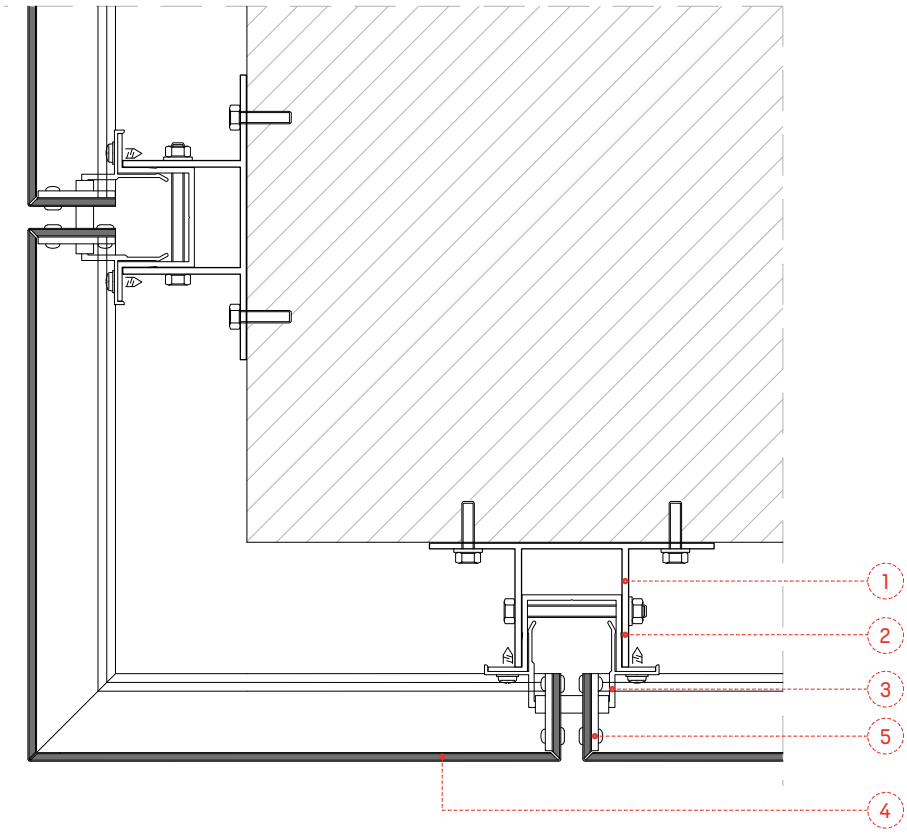

WYKOŃCZENIE ROGU

PRZEKRÓJ POZIOMY

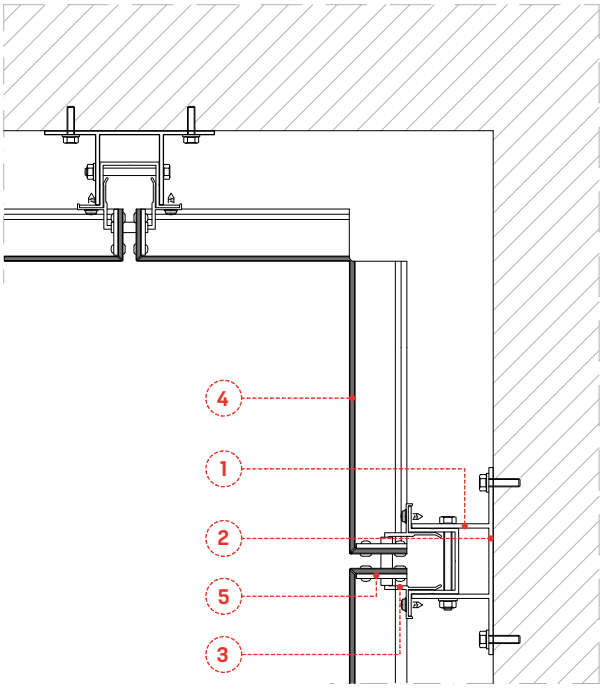

NR	NAZWA	NR REFERENCYJNY
1	Wspornik z profilu w kształcie podwójnego teownika	05.19.004
2	Słupek z profilu w kształcie litery omega	05.19.003
3	Zewnętrzny element wiszący	05.19.013
4	Kaseta pochodząca z płyty kompozytowej STACBOND	–
5	Ukryte wzmocnienie nacięcia	19.019

TECHNICZNE SCHEMATY SYSTEMU **STB-CH**

WYKOŃCZENIE GÓRNEJ CZĘŚCI
PRZEKRÓJ PIONOWY

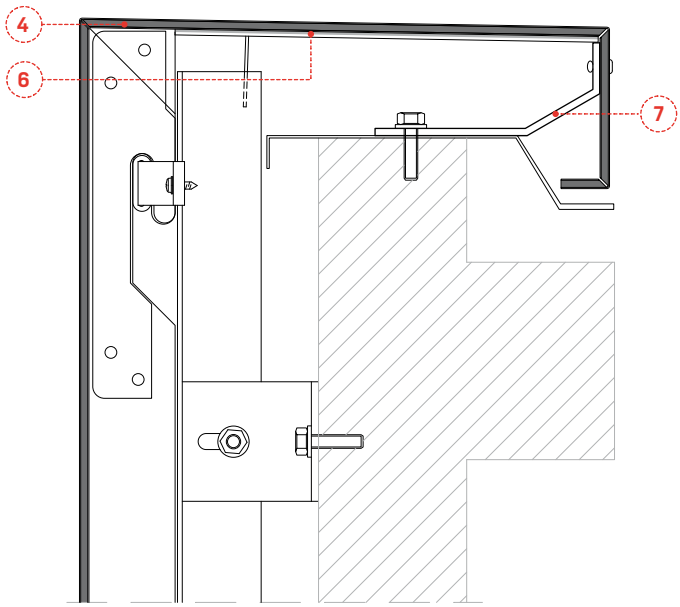

WYKOŃCZENIE DOLNEJ CZĘŚCI
PRZEKRÓJ PIONOWY

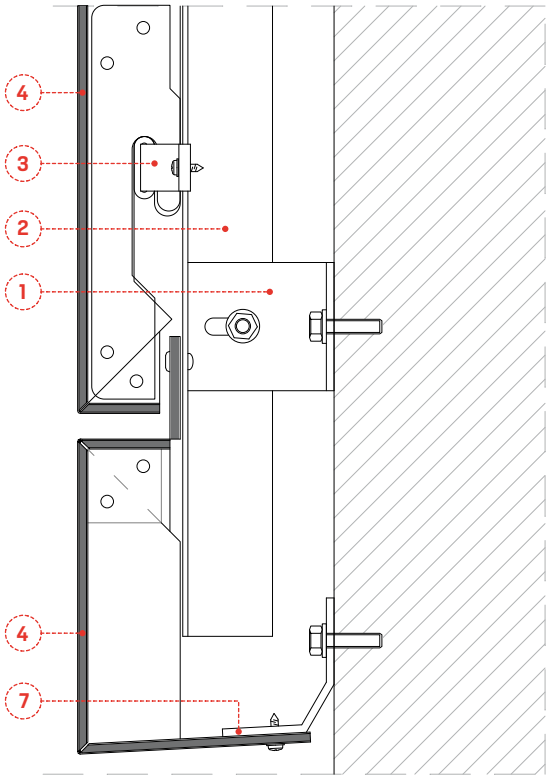

WYKOŃCZENIE GÓRNEJ CZĘŚCI
PRZEKRÓJ POZIOMY

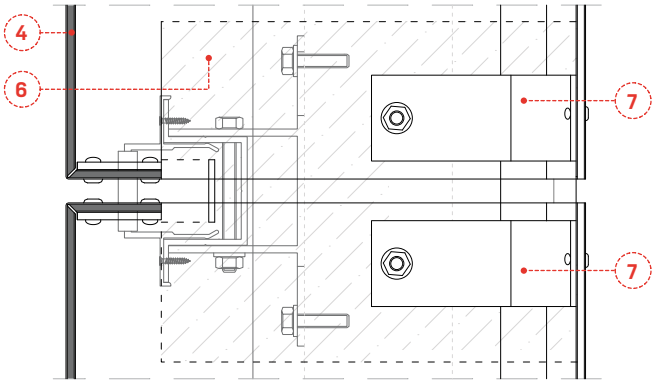

NR	NAZWA	NR REFERENCYJNY
1	Wspornik z profilu w kształcie podwójnego teownika	05.19.004
2	Słupek z profilu w kształcie litery omega	05.19.003
3	Zewnętrzny element wiszący	05.19.013
4	Kaseta pochodząca z płyty kompozytowej STACBOND	-
5	Ukryte wzmocnienie nacięcia	19.019
6	Aluminiowe wykończenie do odprowadzania wody	Niedostarczone STAC
7	Aluminiowe wykończenie do zamocowania	Niedostarczone STAC

TECHNICZNE SCHEMATY SYSTEMU **STB-CH**

WYKOŃCZENIE OKIEN
PRZEKRÓJ PIONOWY

WYKOŃCZENIE OKIEN
PRZEKRÓJ POZIOMY

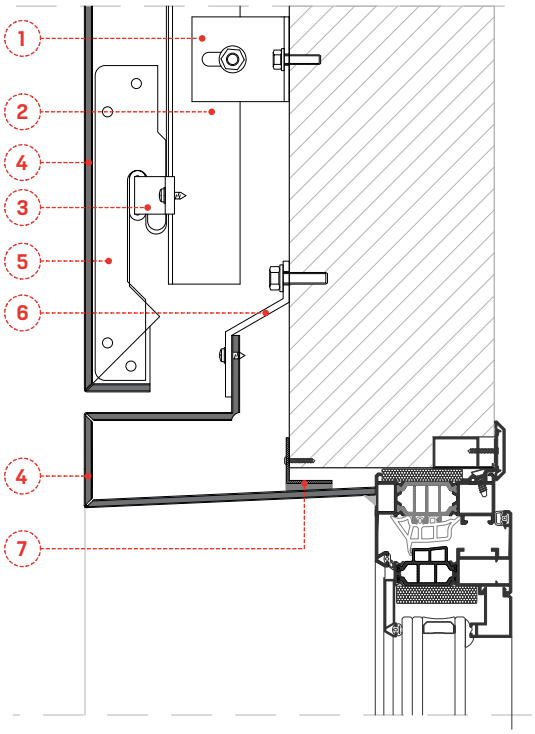

Szczegół nadproża

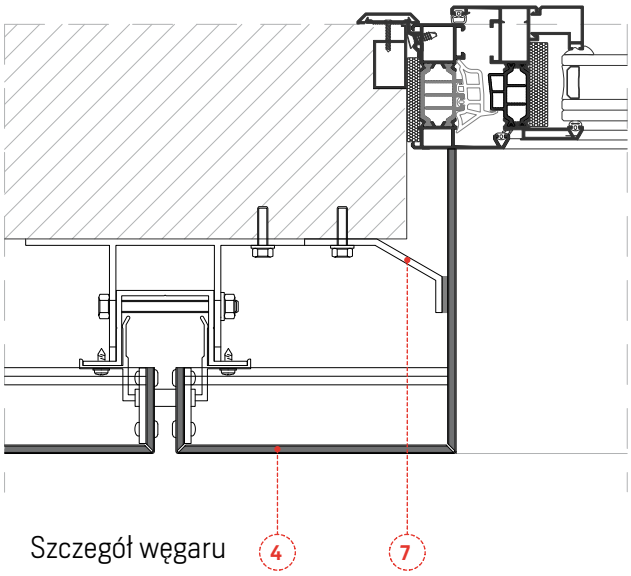

Szczegół węgaru

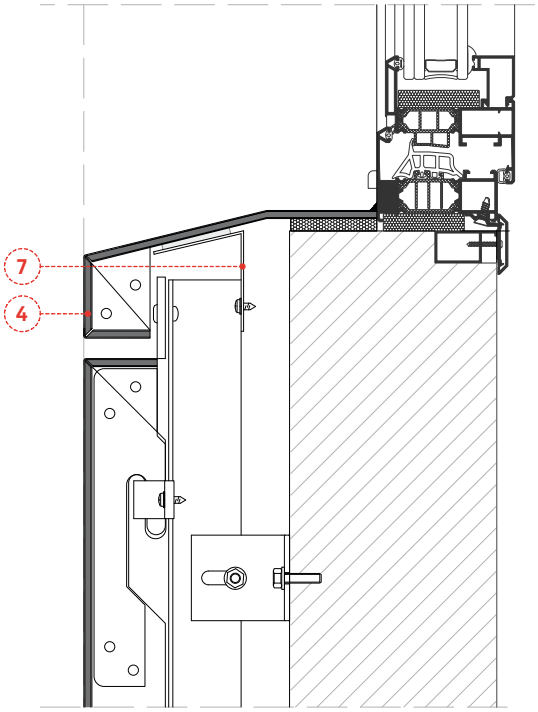

Szczegół daszka występu muru

NR	NAZWA	NR REFERENCYJNY
1	Wspornik z profilu w kształcie podwójnego teownika	05.19.004
2	Słupek z profilu w kształcie litery omega	05.19.003
3	Zewnętrzny element wiszący	05.19.013
4	Kaseta pochodząca z płyty kompozytowej STACBOND	-
5	Ukryte wzmocnienie nacięcia	19.019
6	Aluminiowe wykończenie do odprowadzania wody	Niedostarczone STAC
7	Aluminiowe wykończenie do zamocowania	Niedostarczone STAC

TECHNICZNE SCHEMATY SYSTEMU **STB-CH**

OKRĄGŁE WYKOŃCZENIE

PRZEKRÓJ PIONOWY

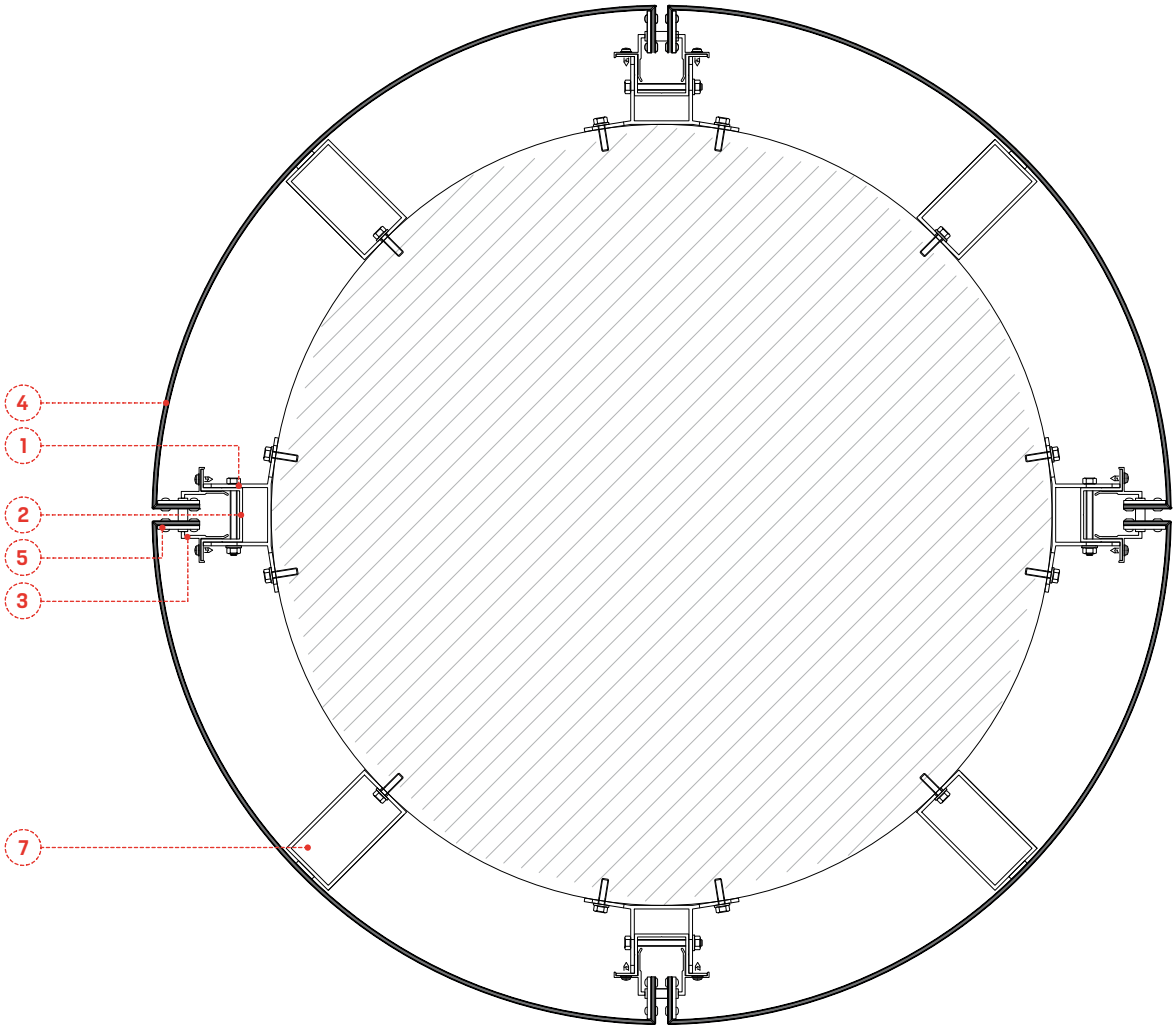

NR	NAZWA	NR REFERENCYJNY
1	Wspornik z profilu w kształcie podwójnego teownika	05.19.004
2	Słupek z profilu w kształcie litery omega	05.19.003
3	Zewnętrzny element wiszący	05.19.013
4	Kaseta pochodząca z płyty kompozytowej STACBOND	–
5	Ukryte wzmocnienie nacięcia	19.019
6	Aluminiowe wykończenie do odprowadzania wody	Niedostarczone STAC
7	Aluminiowe wykończenie do zamocowania	Niedostarczone STAC

Minimalne promienie:
Bez zagięć: 150 mm
Z zagięciami 20 mm na zakrzywionych krawędziach: 500 mm
(tylko jedno zagięcie na krawędź).

TECHNICZNE SCHEMATY SYSTEMU **STB-CH**

REGULACJA ŚRUBY

PODSTAWY ELEMENTU W KSZTAŁCIE PODWÓJNEGO TEOWNIKA

PODSTAWA ELEMENTU W KSZT. PODWÓJNEGO T **W OSI X**

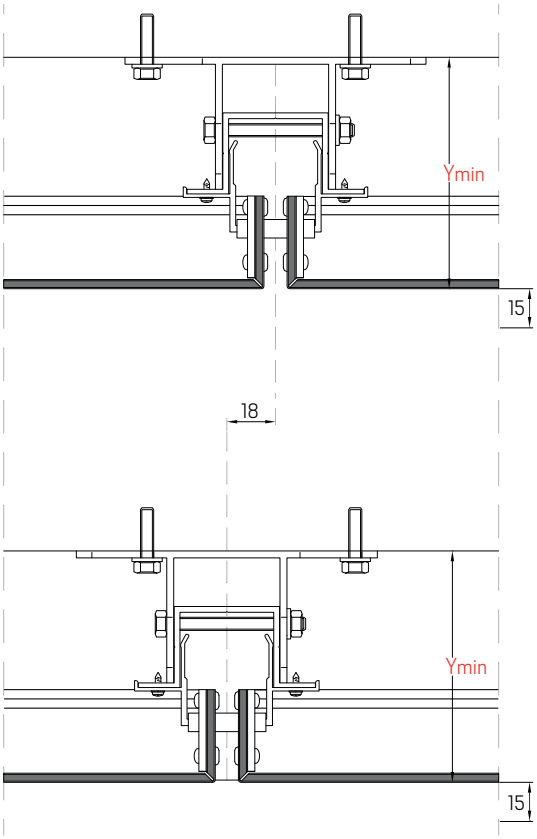

SKRZYDŁA ELEMENTU W KSZT. PODWÓJNEGO T **W OSI Y**

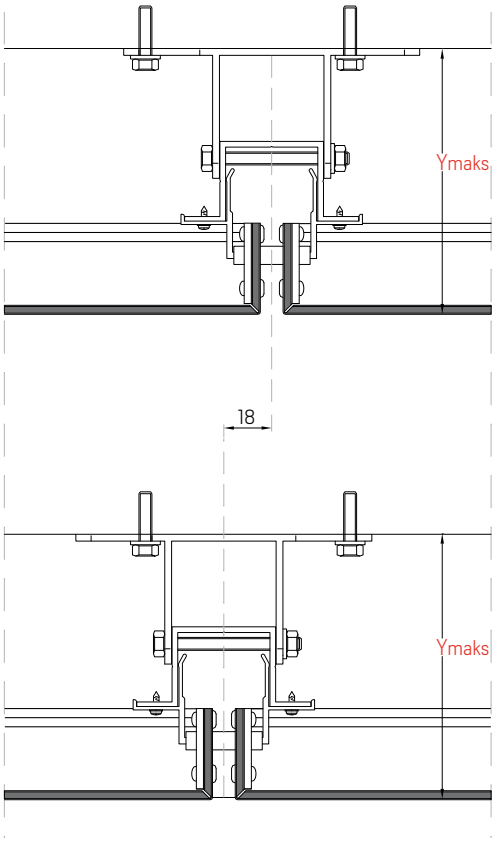

NR REFERENCYJNY	OPIS	MIN. REGULACJA. (Y) Widoczne czoło płyty STACBOND	MAKS. REGULACJA (Y) Widoczne czoło płyty STACBOND
05.19.004	KOTWIENIE SCH-1-59	100	115
05.19.005	KOTWIENIE SCH-1-74	115	130
05.19.006	KOTWIENIE SCH-1-89	130	145
05.19.007	KOTWIENIE SCH-1-104	145	160
05.19.030	KOTWIENIE SCH-1-119	160	175
05.19.031	KOTWIENIE SCH-1-134	175	190
05.19.032	KOTWIENIE SCH-1-149	190	205
05.19.033	KOTWIENIE SCH-1-164	205	220
05.19.034	KOTWIENIE SCH-1-179	220	235
05.19.035	KOTWIENIE SCH-1-194	235	250
05.19.036	KOTWIENIE SCH-1-209	250	265
05.19.037	KOTWIENIE SCH-1-224	265	280
05.19.038	KOTWIENIE SCH-1-239	280	295
05.19.039	KOTWIENIE SCH-1-254	295	310

Regulacja w osi i wg kotwy w mm

AKCESORIA SYSTEMU **STB-CH**

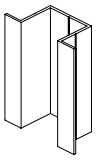

NR REFERENCYJNY	ELEMENT	STOP	SZT./PUDEŁKO
05.19.003	SCH-2 PROFIL W KSZTAŁCIE LITERY OMEGA	6063 T5	-

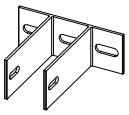

NR REFERENCYJNY	ELEMENT	STOP	SZT./PUDEŁKO
05.19.004	SCH-1-59 KOTWIENIE (e=3mm)	6063 T5	90
05.19.005	SCH-1-74 KOTWIENIE (e=3mm)	6063 T5	85
05.19.006	SCH-1-89 KOTWIENIE (e=3mm)	6063 T5	70
05.19.007	SCH-1-104 KOTWIENIE (e=3mm)	6063 T5	50

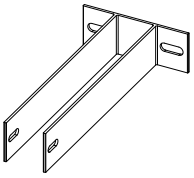

NR REFERENCYJNY	ELEMENT	STOP	SZT./PUDEŁKO
05.19.030	SCH-1-119 KOTWIENIE	6005 T6	-
05.19.031	SCH-1-134 KOTWIENIE	6005 T6	-
05.19.032	SCH-1-149 KOTWIENIE	6005 T6	-
05.19.033	SCH-1-164 KOTWIENIE	6005 T6	-
05.19.034	SCH-1-179 KOTWIENIE	6005 T6	-
05.19.035	SCH-1-194 KOTWIENIE	6005 T6	-
05.19.036	SCH-1-209 KOTWIENIE	6005 T6	-
05.19.037	SCH-1-224 KOTWIENIE	6005 T6	-
05.19.038	SCH-1-239 KOTWIENIE	6005 T6	-
05.19.039	SCH-1-254 KOTWIENIE	6005 T6	-

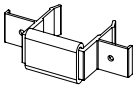

NR REFERENCYJNY	ELEMENT	STOP	SZT./PUDEŁKO
05.19.013	SCH-4 ZEWNĘTRZNY ELEMENT WISZĄCY	6063 T5	200

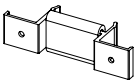

NR REFERENCYJNY	ELEMENT	STOP	SZT./PUDEŁKO
05.19.008	SCH-5 WEWNĘTRZNY ELEMENT WISZĄCY	6063 T5	50

AKCESORIA SYSTEMU **STB-CH**

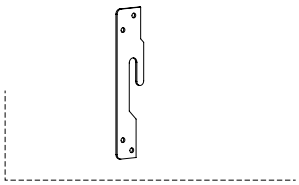

NR REFERENCYJNY	ELEMENT	STOP	SZT./PUDEŁKO
19.019	SCH-R WZMOCNIENIE ELEMENTU WISZĄCEGO	1050 H24	500

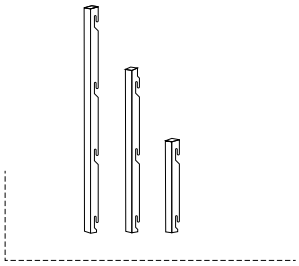

NR REFERENCYJNY	ELEMENT	STOP	SZT./PUDEŁKO
05.19.025	SCH-RIG-1 USZTYWNIACZ (0-750 mm)	-	-
05.19.026	SCH-RIG-2 USZTYWNIACZ (750-1500 mm)	-	-
05.19.027	SCH-RIG-3 USZTYWNIACZ (>1500 mm)	-	-

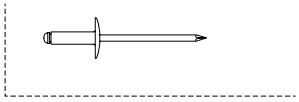

NR REFERENCYJNY	ELEMENT	MIN. ILOŚĆ	SZT./PUDEŁKO
	Ślepy nit Polygrip SFS ASO-D-48150 Alu./Nierdz. 4.8x15		
STB-R0300	Polygrip SFS ASO-D-48150 Nielakierowany	100	100
	Polygrip SFS ASO-D-48150 Lakierowany - Karta RAL	250	100

ZASTOSOWANIE: do ukształtowania kaset z płyty kompozytowej **STACBOND** STB-CH i STB-S

INFORMACJA I SPRZEDAŻ

(+34) 981 817 036
(+34) 981 817 231
stacbond@stac.es

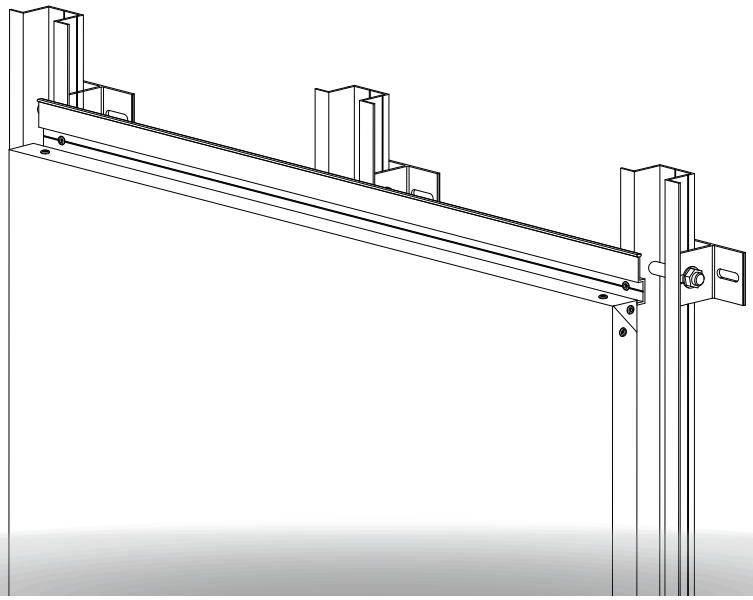

SYSTEMU **STB-SZ**

STAC BOND®

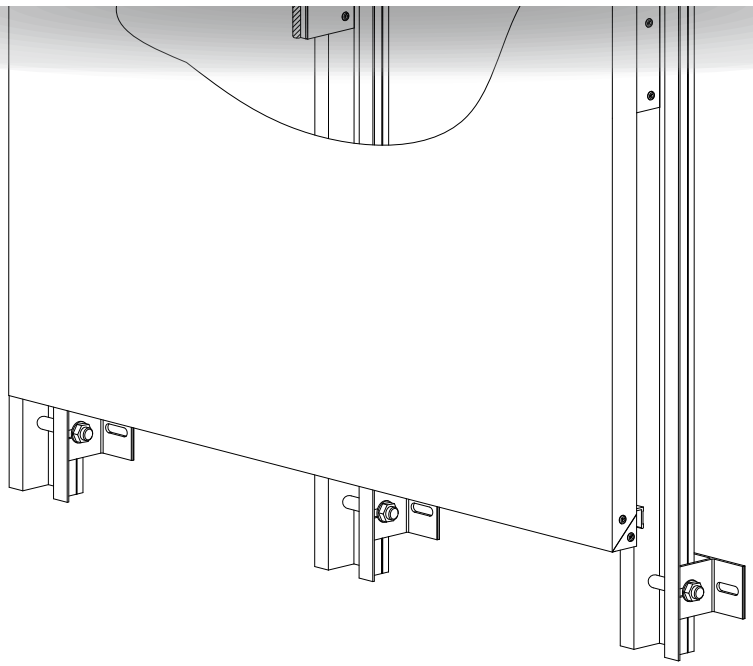

MONTAŻ SYSTEMU **STB-SZ**

System STB-SZ do montażu fasad wentylowanych z płyty kompozytowej **STAC**BOND® składa się z profili ze stopu z aluminium 6063 T5 „**S**" i „**Z**".

Jest to system na pióro i wpust, który pozwala na zaoszczędzenie czasu podczas montażu fasady. Wspomniany system składa się z dwóch profili na których kotwione są już ukształtowane kasety:

- **Profil wpustu:** również zwany PROFILEM **SC-S.**
- **Profil pióra:** również zwany PROFILEM **SC-Z.**

STB-SZ to system uniwersalny, o ukrytym mocowaniu i szybkim montażu opracowany szczególnie do wykonywania fasad wentylowanych z płyty kompozytowej **STAC**BOND® z poziomymi modułami.

Cała **podstruktura** zostanie wykonana z profilu ze stopu **aluminium 6063 T5.**

Podstruktura składa się z kotw w kształcie podwójnego teownika o nr ref. SCH-1, w różnych długościach w celu złagodzenia nierówności fasady.

Separator jest kotwiony na pionowej powierzchni ściany za pomocą specjalnych mechanicznych kołków, zalecanych w każdym przypadku przez dostawców mocowań. Te separatory w kształcie podwójnego teownika podtrzymują pionowe słupki w kształcie litery omega o nr ref. SCH-2.

Na tych pionowych słupkach mocowane są kasety z płyty kompozytowej **STAC**BOND® za pomocą profili o nr ref. SC-Z, które pochodzą z **profilu wyciskanego ze stopu aluminium 6063 T5.**

Dla zapobiegania drganiom na kasetach **STAC**BOND® system na pióro i wpust profili SC-S i SC-Z posiada ochronną uszczelkę z neoprenu o nr ref. STB-JEPDM.

Stac opracowała program dla specjalnego obliczenia podstruktury wg kryteriów z Dokumentu Zgodności Technicznej (ITB AT-15-8778/2012), stworzony przez Instytut Techniki Budowlanej dla każdego projektu do wykonania, określający maksymalne odległości pomiędzy pionowymi słupkami i ilości kotw.

MONTAŻ SYSTEMU **STB-SZ**

W dalszej części zostanie wyjaśniona kolejność montażu systemu na pióro i wpust STB-SZ.

1. Separatory w kształcie podwójnego teownika w celu zakotwienia profilu do fasady. Kotwy w kształcie podwójnego teownika łączą słupek w kształcie litery omega z pionową powierzchnią ściany lub murem podpierającym oraz są odpowiedzialne za rozwiązanie problemów zw. z możliwością zwalenia się fasady. Mogą one być oporowe lub podtrzymujące.

1-y. Kotwy w kształcie podwójnego teownika „T" SCH-1-59

2. Umieszczenie słupka w kształcie litery omega. Do kotw w kształcie podwójnego teownika jest przykręcany profil w kształcie litery omega (SCH-2), który powinien zostać idealnie ustawiony w pionie za pomocą regulacji, na jaką pozwala system. Ze względu na fakt, że słupki nie są ciągłe należy zwrócić szczególną uwagę podczas układania na budynku na wypoziomowania ich odcinków. Pierwsza i ostatnia kotwa zostanie umieszczona maksymalnie w odległości do 250 mm od krańców profilu słupka w kształcie litery omega.

2-i. Profile w kształcie litery omega SCH-2

3. Profile w kształcie litery „S" i „Z". Te profile wzmacniają po długości kasetę zarówno w jej dolnej jak i górnej części. Profil w kształcie litery „Z" jest umieszczany w górnej części i czasami posiada taśmę przylepną z neoprenu, w taki sposób, że otacza pionowe skrzydło profilu w celu wyrównania ewentualnych luzów pomiędzy piórem i wpustem zapobiegając hałasom powodowanym przez drgania. Te profile są kotwione do tac nitami.

3-i. Profile „S" SC-S i „Z" SC-Z

4. Kaseta z płyty kompozytowej STAC**BOND®.** Po tym jak taca będzie miała przynitowany profil w kształcie litery „Z" w górnej części, a profil w kształcie litery „S" w dolnej części umieszczona zostaje ona na fasadzie. Okładanie wykonywane będzie w kierunku wznoszącym w taki sposób, że każda kaseta spoczywa na wcześniejszej i jest przymocowywana w sposób mechaniczny w górnej jej części przykręcając profil w kształcie litery „Z" do słupka w kształcie litery omega.

4-y. Taca z płyty kompozytowej STACBOND®

Należy zwrócić szczególną uwagę na kierunek strzałki na foli ochronnej dla zagwarantowania, że nie dojdzie do różnić w tonacjach, gdy padać będzie słońce na fasadę.

MONTAŻ SYSTEMU **STB-SZ**

KOTWA GÓRNA

Standardowa kaseta

PRZEKRÓJ PIONOWY

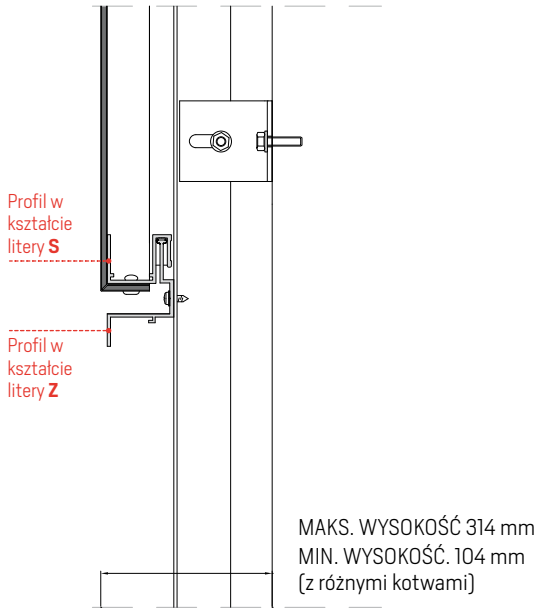

KOTWA DOLNA

Standardowa kaseta

PRZEKRÓJ PIONOWY

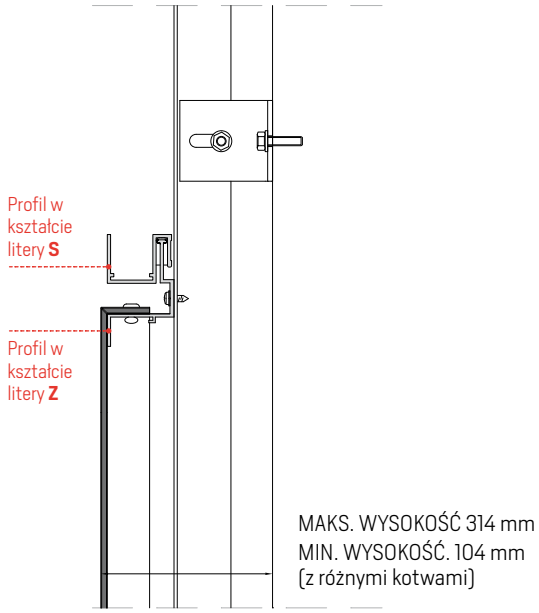

ELEMENTY POMOCNICZE SYSTEMU **STB-SZ**

SC-S PROFIL W KSZTAŁCIE LITERY S

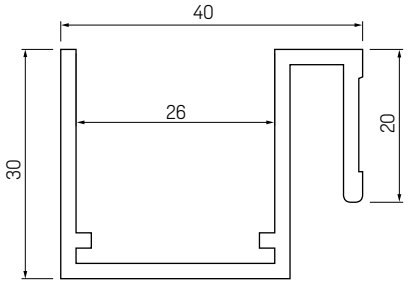

PROFIL W KSZTAŁCIE LITERY S i Z

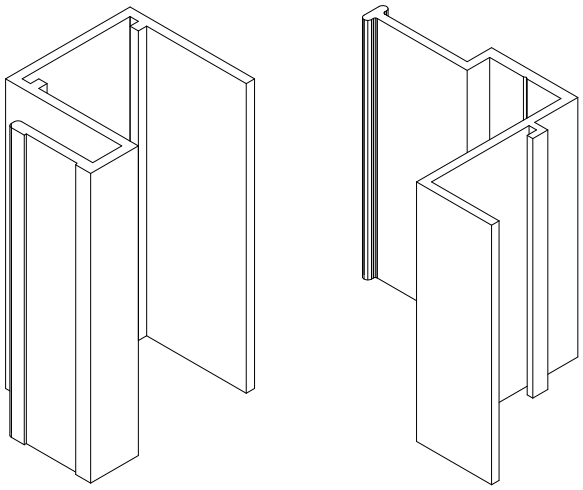

SC – Z PROFIL W KSZTAŁCIE LITERY Z

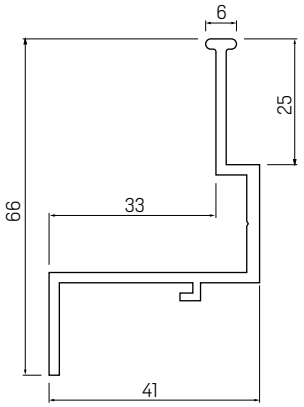

NR REFERENCYJNY	OPIS	PRZEDSTAWIENIE
05.19.001	SC-S PROFIL W KSZTAŁCIE LITERY S	PRĘT 6 m.
05.19.002	SC-Z PROFIL W KSZTAŁCIE LITERY Z	PRĘT 6 m.
05.99.231	USZTYWNIENIE SZ	–
STB-JEPDM	USZCZELKA EPDM PROFILU S/Z	–

Mamy do dyspozycji uszczelkę ochronną z neoprenu dla umieszczenia jej pomiędzy obydwoma profilami i wyrównania ewentualnych luzów.

USZTYWNIENIE SZ

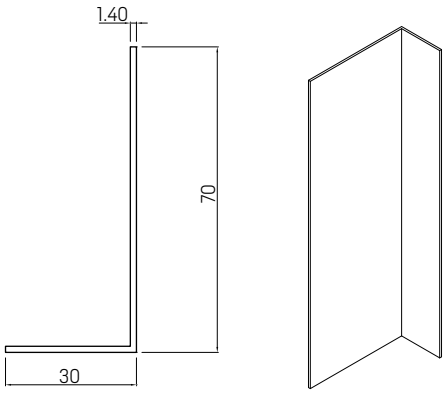

USZCZELKA Z NEOPRENU

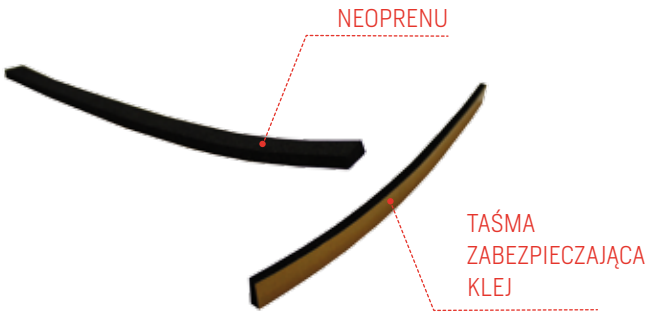

STANDARDOWA TACA SYSTEMU **STB-SZ**

SZCZEGÓŁ **A**

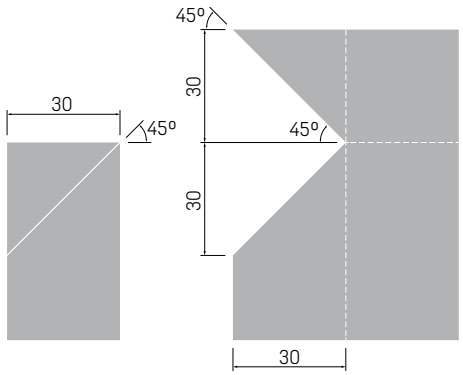

SZCZEGÓŁ **B**

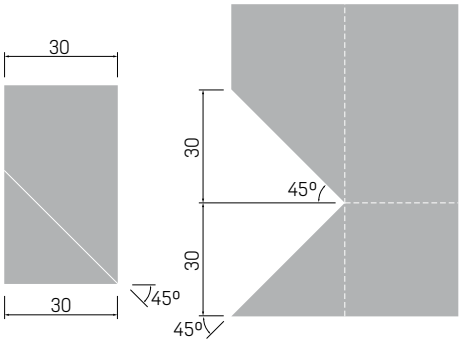

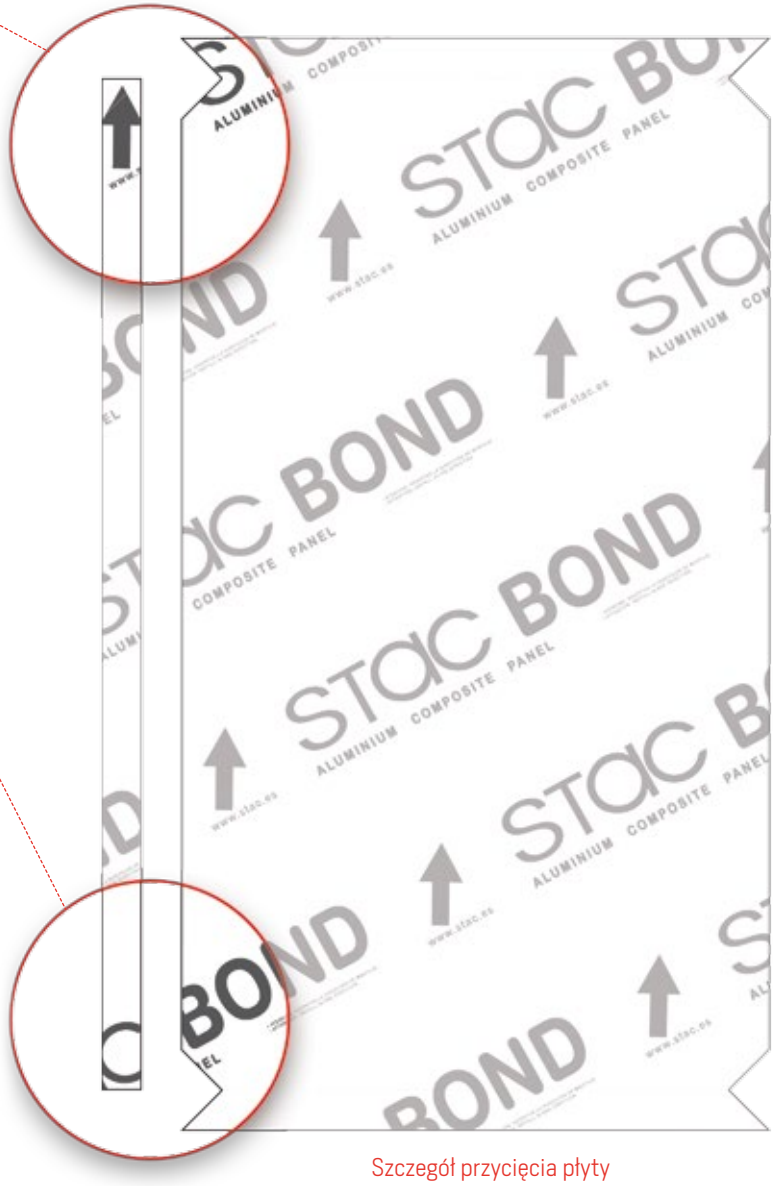

Szczegół przycięcia płyty

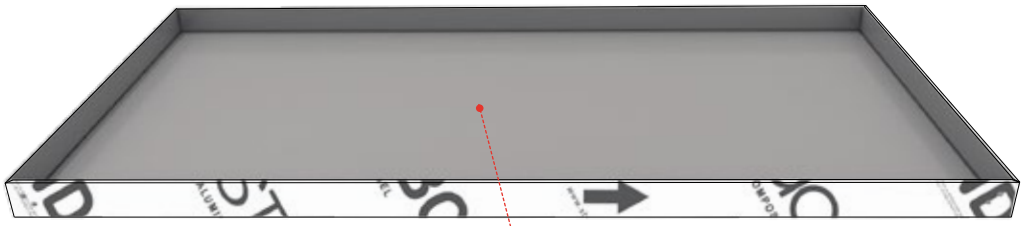

UKSZTAŁTOWANA TACA

Uwaga: obrobione mechanicznie płyty STAC**BOND**®**PE**, STAC**BOND**®**FR** i STAC**BOND**®**INT***design* są dostarczane na płasko. Za ukształtowanie kaset odpowiedzialny jest klient. Niepotrzebne są specjalne maszyny.

SCHEMAT MONTAŻOWY SYSTEMU **STB-SZ**

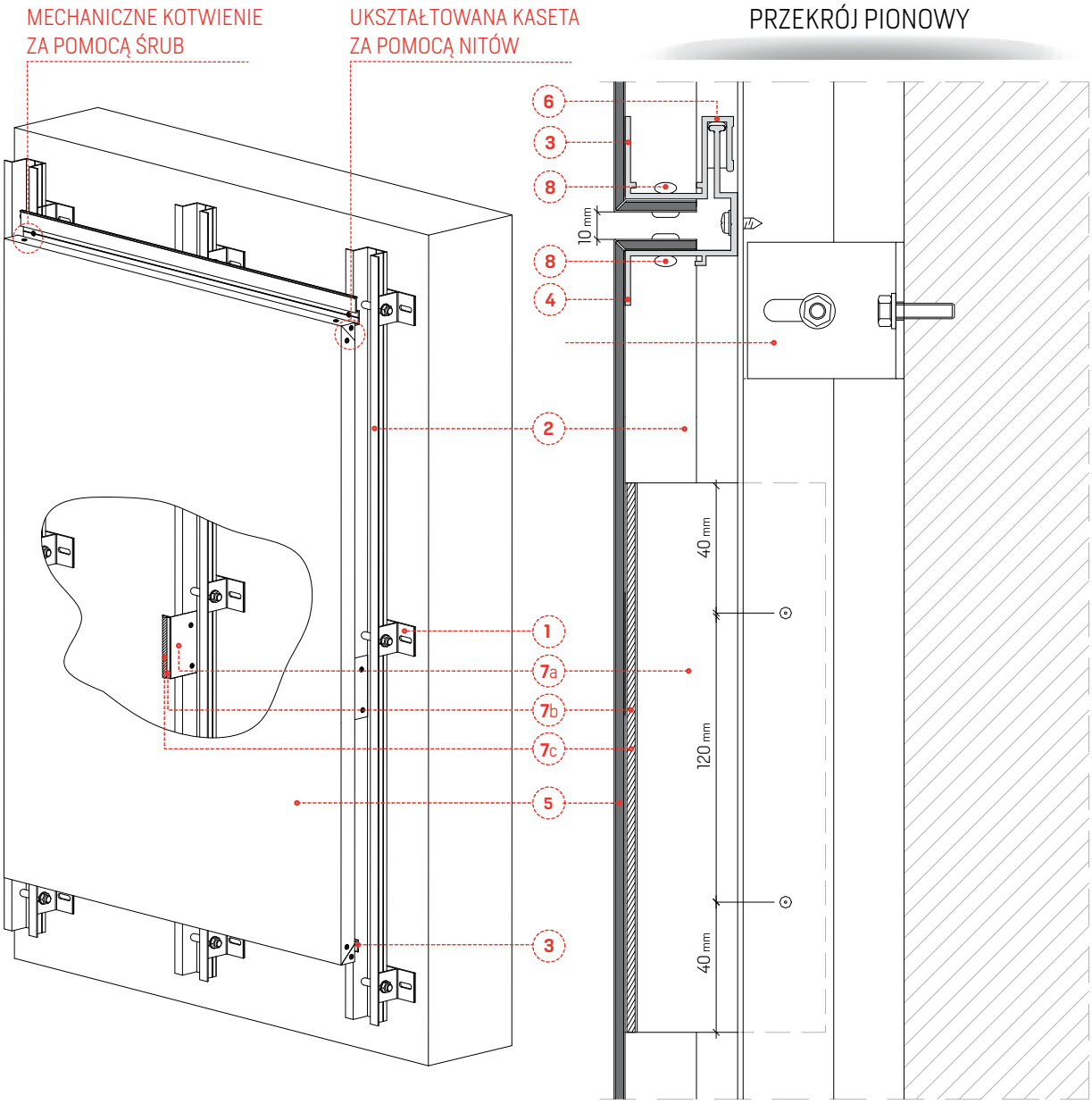

NR	NAZWA	NR REFERENCYJNY
1	Wspornik z profilu w kształcie podwójnego teownika	05.19.004
2	Słupek z profilu w kształcie litery omega	05.19.003
3	Profil w kształcie litery S	05.19.001
4	Profil w kształcie litery Z	05.19.002
5	Kaseta z płyty kompozytowej STACBOND	–
6	Uszczelka z neoprenu co 500 mm maks.	–
7a	Wzmocnienie L	01.70.70.30
7b	Dwustronna taśma	–
7c	Szew kleju	–
8	Nit maks. co 500 mm	–

PRZEKRÓJ POZIOMY

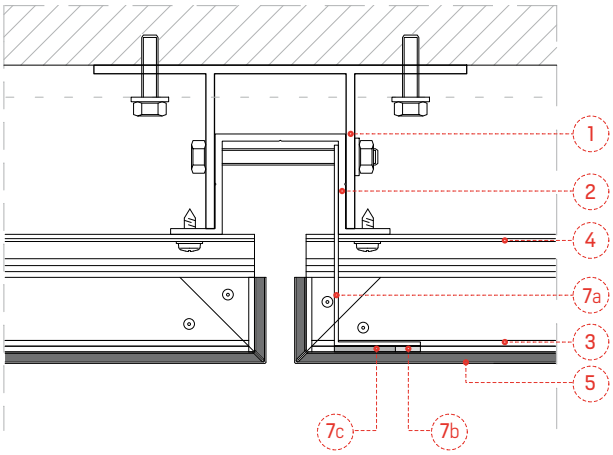

TECHNICZNE SCHEMATY SYSTEMU **STB-SZ**

WYKOŃCZENIE NAROŻNIKA

PRZEKRÓJ POZIOMY

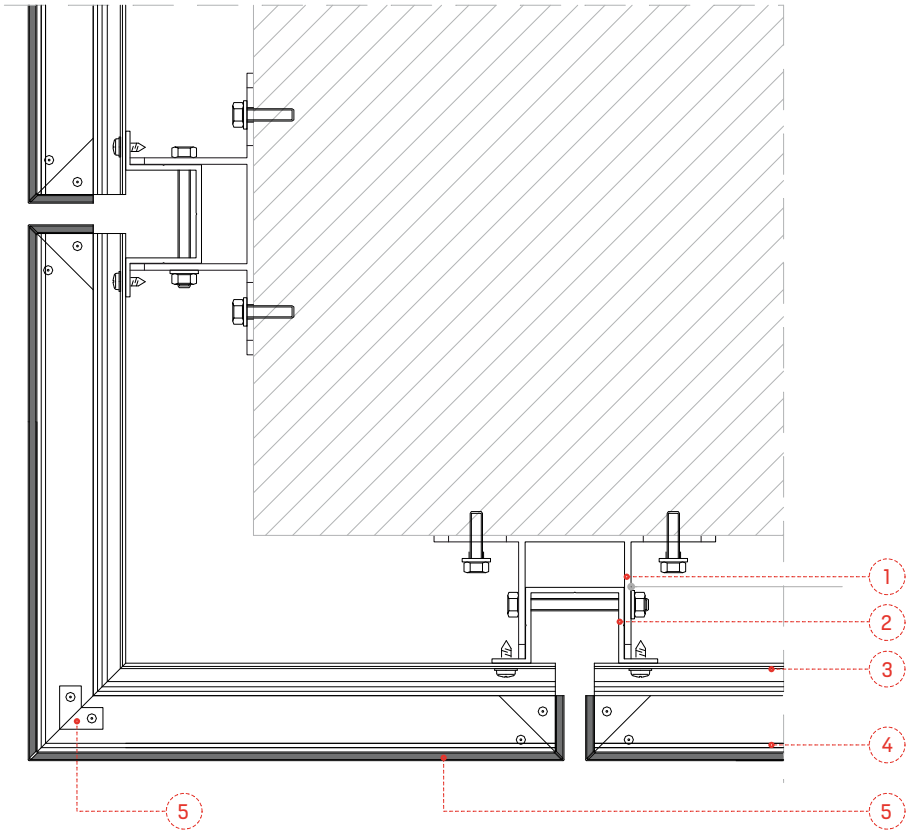

WYKOŃCZENIE ROGU

PRZEKRÓJ POZIOMY

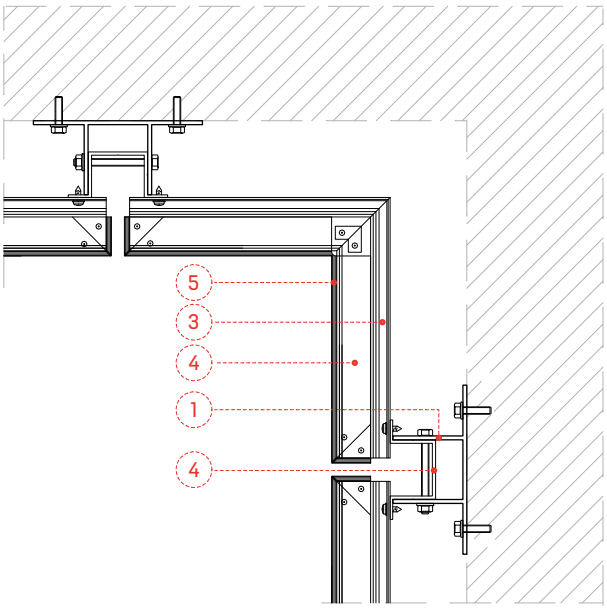

NR	NAZWA	NR REFERENCYJNY
1	Wspornik z profilu w kształcie podwójnego teownika	05.19.004
2	Słupek z profilu w kształcie litery omega	05.19.003
3	Profil w kształcie litery S	05.19.001
4	Profil w kształcie litery Z	05.19.002
5	Kaseta z płyty kompozytowej STACBOND	–
6	Aluminiowe wykończenie do zamocowania	Niedostarczone STAC

TECHNICZNE SCHEMATY SYSTEMU **STB-SZ**

WYKOŃCZENIE DOLNEJ CZĘŚCI

PRZEKRÓJ PIONOWY

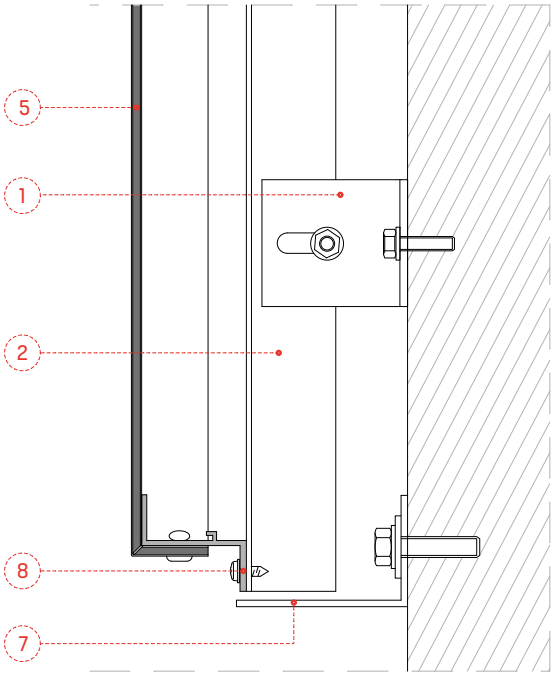

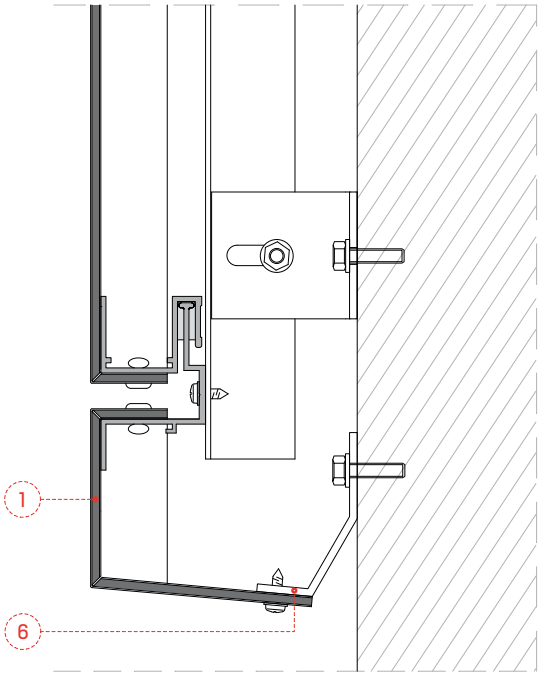

WYKOŃCZENIE GÓRNEJ CZĘŚCI

PRZEKRÓJ PIONOWY

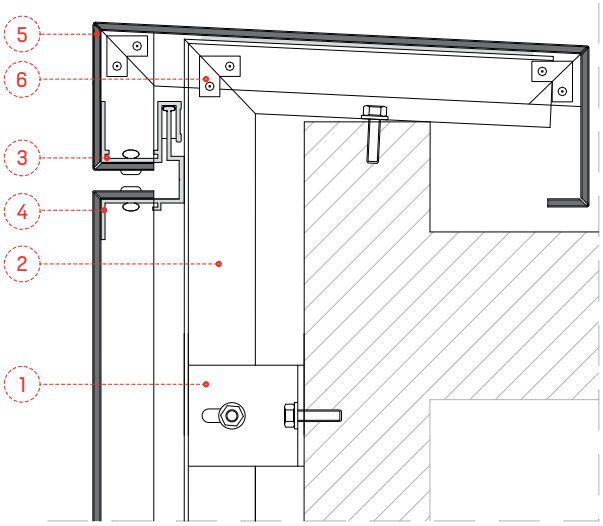

NR	NAZWA	NR REFERENCYJNY
1	Wspornik z profilu w kształcie podwójnego teownika	05.19.004
2	Słupek z profilu w kształcie litery omega	05.19.003
3	Profil w kształcie litery S	05.19.001
4	Profil w kształcie litery Z	05.19.002
5	Kaseta z płyty kompozytowej STACBOND	–
6	Aluminiowe wykończenie do zamocowania	Niedostarczone STAC
7	Dodatkowy profil	Niedostarczone STAC
8	Dostosowany profil w kształcie litery Z	–
9	Element odprowadzający	Element odprowadzający

TECHNICZNE SCHEMATY SYSTEMU **STB-SZ**

WYKOŃCZENIE OKIEN
PRZEKRÓJ PIONOWY

WYKOŃCZENIE OKIEN
PRZEKRÓJ POZIOMY

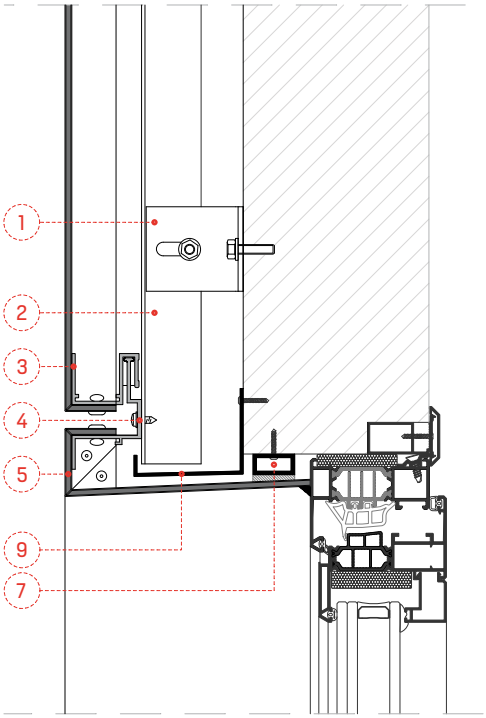

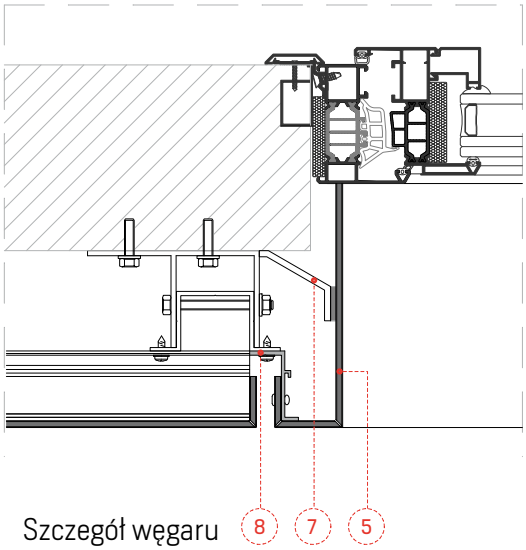

Szczegół węgaru

Szczegół nadproża

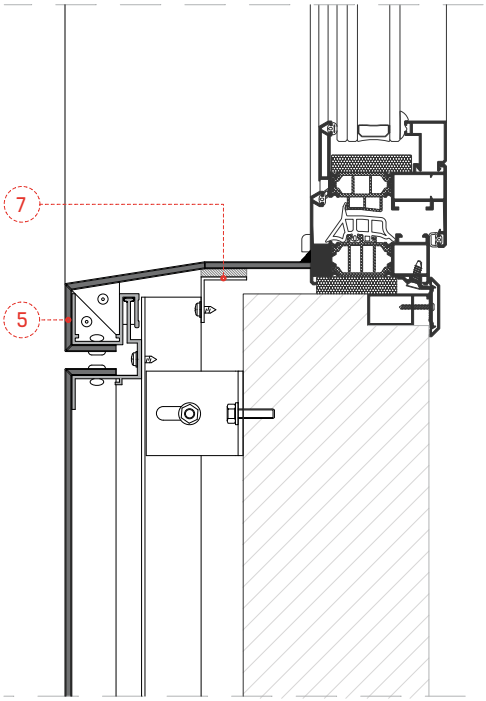

NR	NAZWA	NR REFERENCYJNY
1	Wspornik z profilu w kształcie podwójnego teownika	05.19.004
2	Słupek z profilu w kształcie litery omega	05.19.003
3	Profil w kształcie litery S	05.19.001
4	Profil w kształcie litery Z	05.19.002
5	Kaseta z płyty kompozytowej STACBOND	–
6	Aluminiowe wykończenie do zamocowania	Niedostarczone STAC
7	Dodatkowy profil	Niedostarczone STAC
8	Dostosowany profil w kształcie litery Z	–
9	Element odprowadzający	Niedostarczone STAC

Szczegół daszka występu muru

TECHNICZNE SCHEMATY SYSTEMU **STB-SZ**

OKRĄGŁE WYKOŃCZENIE

PRZEKRÓJ POZIOMY

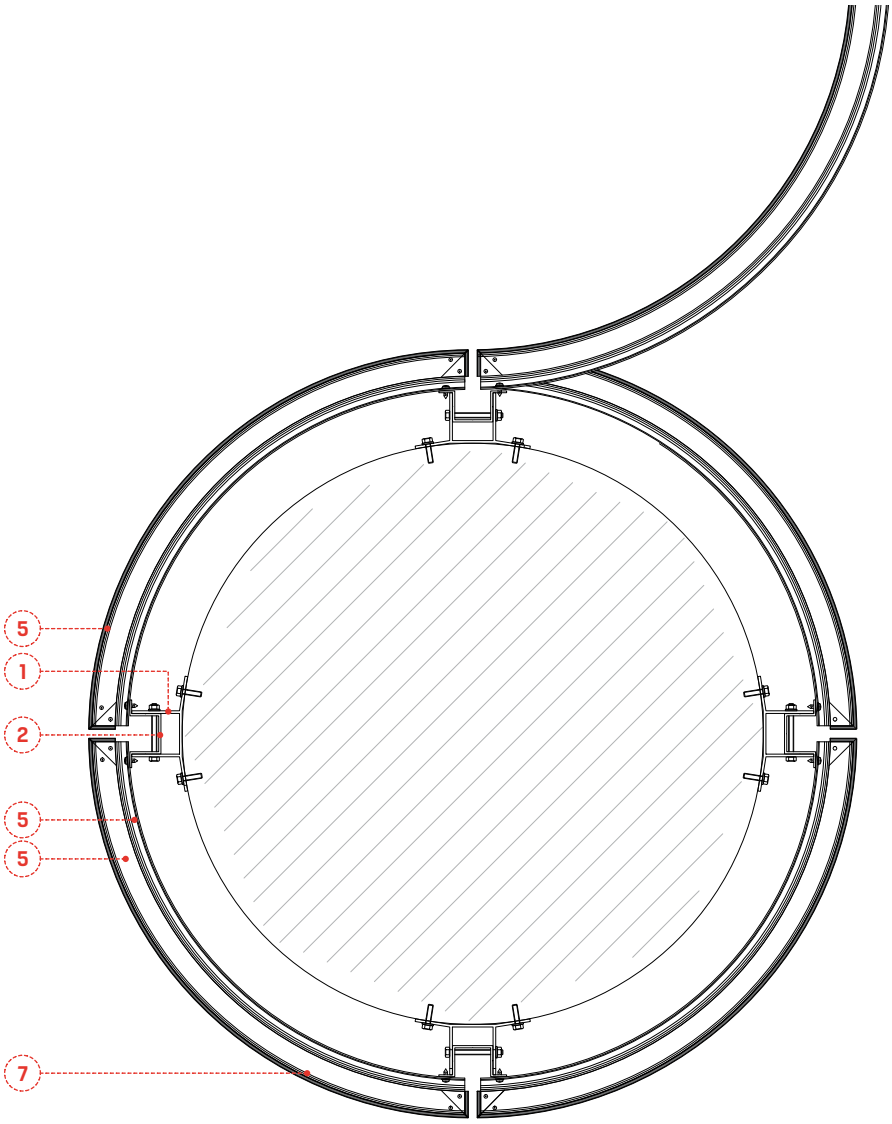

NR	NAZWA	NR REFERENCYJNY
1	Wspornik z profilu w kształcie podwójnego teownika	05.19.004
2	Słupek z profilu w kształcie litery omega	05.19.003
3	Profil w kształcie litery S	05.19.001
4	Profil w kształcie litery Z	05.19.002
5	Kaseta pochodząca z płyty kompozytowej STACBOND	–
6	Aluminiowe wykończenie do zamocowania	Niedostarczone STAC
7	Dodatkowy profil	Niedostarczone STAC
8	Dostosowany profil w kształcie litery Z	–
9	Element odprowadzający	Niedostarczone STAC

Minimalne promienie:
Bez zagięć: 150 mm
Z zagięciami 20 mm na zakrzywionych krawędziach: 500 mm
(tylko jedno zagięcie na krawędź).

TECHNICZNE SCHEMATY SYSTEMU **STB-SZ**

REGULACJA ŚRUBY

PODSTAWY ELEMENTU W KSZTAŁCIE PODWÓJNEGO TEOWNIKA

PODSTAWA ELEMENTU W KSZT. PODWÓJNEGO T **W OSI X**

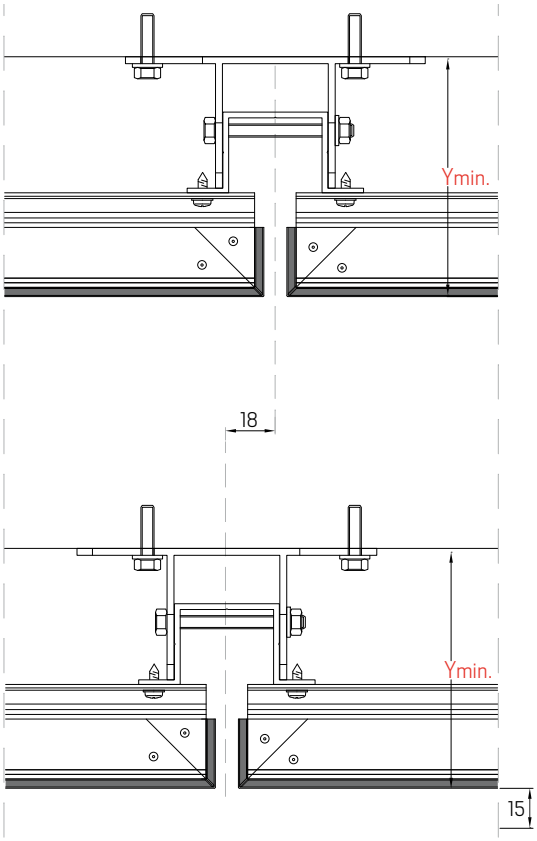

SKRZYDŁA ELEMENTU W KSZT. PODWÓJNEGO T **W OSI Y**

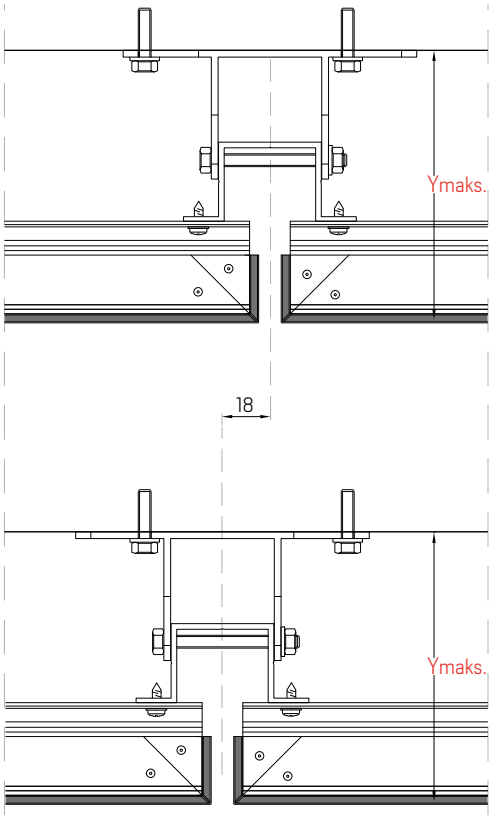

NR REFERENCYJNY	OPIS	MIN. REGULACJA. (Y) Widoczne czoło płyty STACBOND	MAKS. REGULACJA (Y) Widoczne czoło płyty STACBOND
05.19.004	KOTWIENIE SCH-1-59	104	119
05.19.005	KOTWIENIE SCH-1-74	119	134
05.19.006	KOTWIENIE SCH-1-89	134	149
05.19.007	KOTWIENIE SCH-1-104	149	164
05.19.030	KOTWIENIE SCH-1-119	164	179
05.19.031	KOTWIENIE SCH-1-134	179	194
05.19.032	KOTWIENIE SCH-1-149	194	209
05.19.033	KOTWIENIE SCH-1-164	209	224
05.19.034	KOTWIENIE SCH-1-179	224	239
05.19.035	KOTWIENIE SCH-1-194	239	254
05.19.036	KOTWIENIE SCH-1-209	254	269
05.19.037	KOTWIENIE SCH-1-224	269	284
05.19.038	KOTWIENIE SCH-1-239	284	299
05.19.039	KOTWIENIE SCH-1-254	299	314

Regulacja w osi i wg kotwy w mm

AKCESORIA SYSTEMU **STB-SZ**

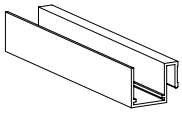

NR REFERENCYJNY	ELEMENT	STOP	SZT./PUDEŁKO
05.19.001	SC-S PROFIL W KSZTAŁCIE LITERY S	6063 T5	-

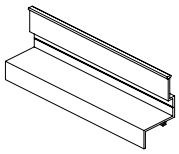

NR REFERENCYJNY	ELEMENT	STOP	SZT./PUDEŁKO
05.19.002	SC-Z PROFIL W KSZTAŁCIE LITERY Z	6063 T5	-

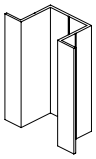

NR REFERENCYJNY	ELEMENT	STOP	SZT./PUDEŁKO
05.19.003	SCH-2 PROFIL W KSZTAŁCIE LITERY OMEGA	6063 T5	-

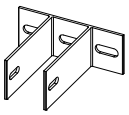

NR REFERENCYJNY	ELEMENT	STOP	SZT./PUDEŁKO
05.19.004	SCH-1-59 KOTWIENIE (e=3mm)	6063 T5	90
05.19.005	SCH-1-74 KOTWIENIE (e=3mm)	6063 T5	85
05.19.006	SCH-1-89 KOTWIENIE (e=3mm)	6063 T5	70
05.19.007	SCH-1-104 KOTWIENIE (e=3mm)	6063 T5	50

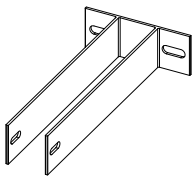

NR REFERENCYJNY	ELEMENT	STOP	SZT./PUDEŁKO
05.19.030	SCH-1-119 KOTWIENIE	6005 T6	-
05.19.031	SCH-1-134 KOTWIENIE	6005 T6	-
05.19.032	SCH-1-149 KOTWIENIE	6005 T6	-
05.19.033	SCH-1-164 KOTWIENIE	6005 T6	-
05.19.034	SCH-1-179 KOTWIENIE	6005 T6	-
05.19.035	SCH-1-194 KOTWIENIE	6005 T6	-
05.19.036	SCH-1-209 KOTWIENIE	6005 T6	-
05.19.037	SCH-1-224 KOTWIENIE	6005 T6	-
05.19.038	SCH-1-239 KOTWIENIE	6005 T6	-
05.19.039	SCH-1-254 KOTWIENIE	6005 T6	-

AKCESORIA SYSTEMU **STB-SZ**

NR REFERENCYJNY	ELEMENT	STOP	SZT./PUDEŁKO
STB-JEPDM	USZCZELKA EPDM PROFILU S/Z	-	-

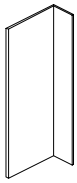

NR REFERENCYJNY	ELEMENT	STOP	SZT./PUDEŁKO
05.99.231	USZTYWNIENIE SZ	6063 T5	500

NR REFERENCYJNY	ELEMENT	MIN. ILOŚĆ	SZT./PUDEŁKO
	Ślepy nit Polygrip SFS ASO-D-48150 Alu./Nierdz. 4.8x15		
STB-R0300	Polygrip SFS ASO-D-48150 Nielakierowany	100	100
	Polygrip SFS ASO-D-48150 LAKIEROWANY - KARTA RAL	250	100

ZASTOSOWANIE: do ukształtowania tac z płyty kompozytowej **STACBOND** STB-CH i STB-S

INFORMACJA I SPRZEDAŻ

(+34) 981 817 036
(+34) 981 817 231
stacbond@stac.es

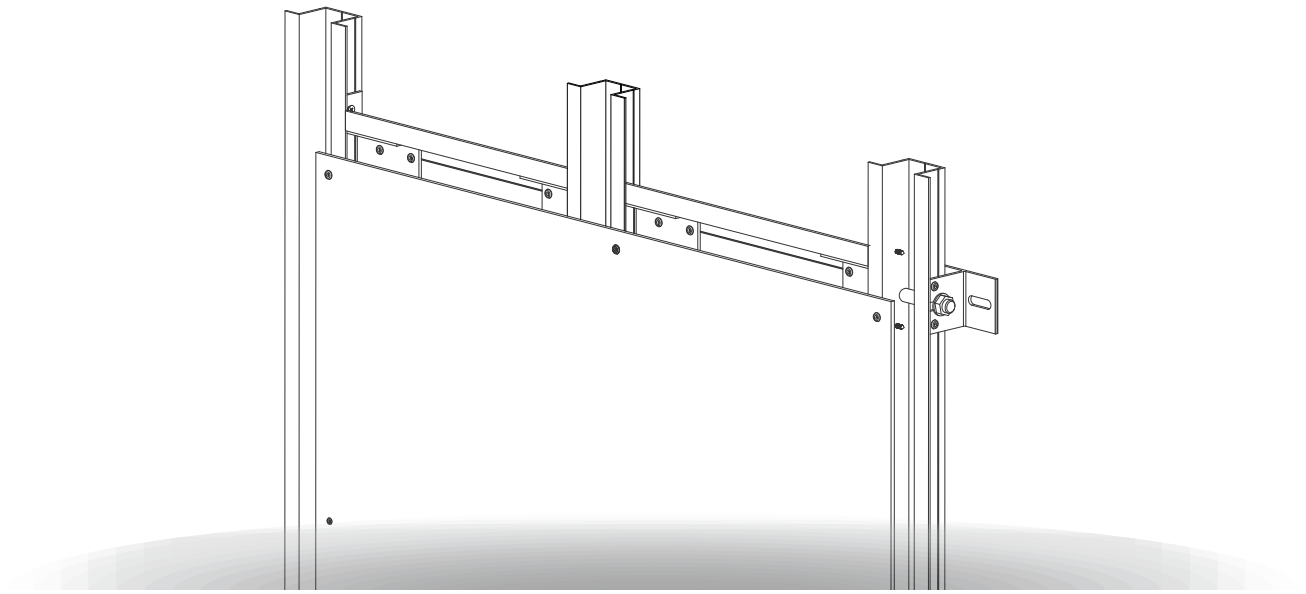

SYSTEMU **STB-NITOWANY**

STAC BOND®

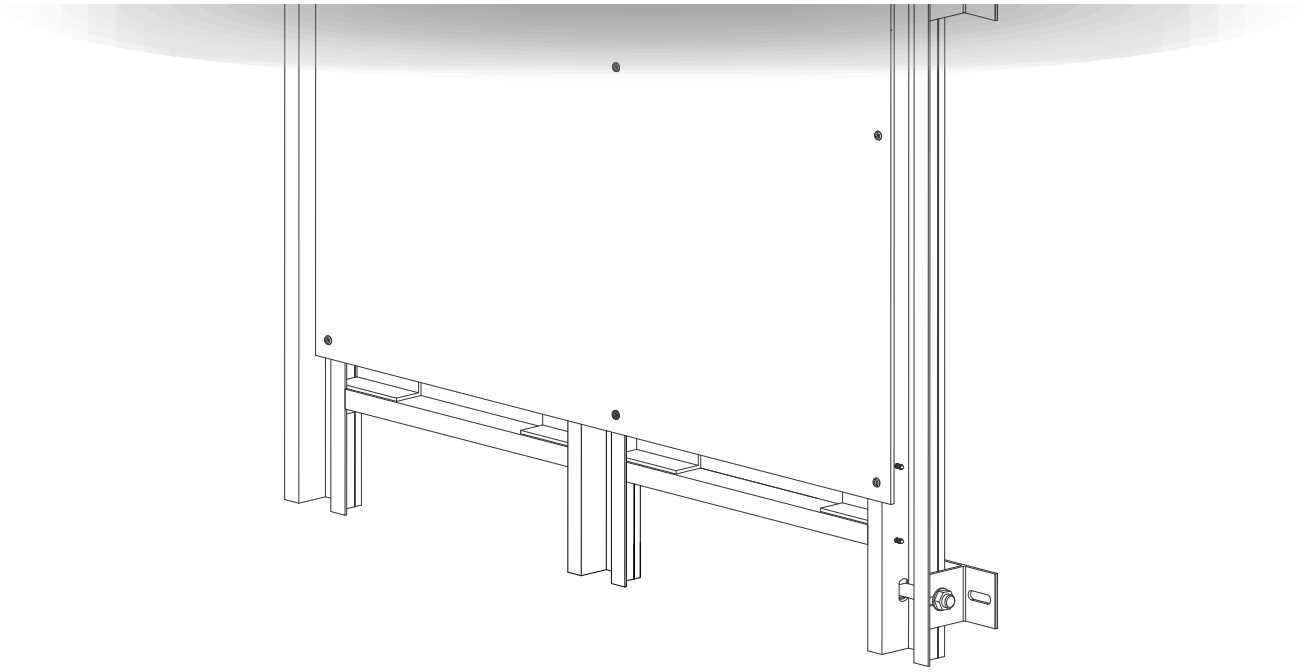

MONTAŻ SYSTEMU **STB-NITOWANY**

System montażowy **STB-NITOWANY** to bardzo uniwersalny system, gdyż doskonale się dostosowuje do wszelkiego rodzaju architektury. Chodzi tutaj o system o widocznym mocowaniu i szybkim montażu, który pozwala na podzielenie na części ściany zarówno w poziomie jak i w pionie.

Dodatkowo, ponieważ chodzi tutaj o płyty bez kształtowania oferują one możliwość wykonania miejsc zakrzywionych. W związku z tym, system **STB-NITOWANY** spełnia wszystkie wymogi, aby realizować najbardziej wymagające okładziny architektoniczne.

Cała podstruktura wykonana zostanie z profilu ze stopu aluminium 6063 T5. Podstruktura składa się z kotw w kształcie podwójnego teownika o nr ref. SCH-1, w różnych długościach dla złagodzenia wszystkich nierówności fasady.

Separator jest kotwiony w pionowej powierzchni ściany za pomocą specjalnych kołków mechanicznych, polecanych w każdym przypadku przez dostawców mocowań. Te separatory w kształcie podwójnego teownika podtrzymują pionowe słupki w kształcie litery omega o nr ref. SCH-2.

Na pionowych słupkach są kotwione poziome słupki za pomocą złącza słupków, o nr ref. SCR-3, elementu ze **stopu aluminium 6063 T5**. Ta podstruktura po obwodzie z pionowych i poziomych profili słupków w kształcie litery omega podtrzymuje panele z płyty kompozytowej STAC**BOND**® przynitowane po obwodzie.

Stac opracowała program dla specjalnego obliczenia podstruktury wg kryteriów z Dokumentu Zgodności Technicznej (ITB AT-15-8778/2012), stworzony przez Instytut Techniki Budowlanej dla każdego projektu do wykonania,

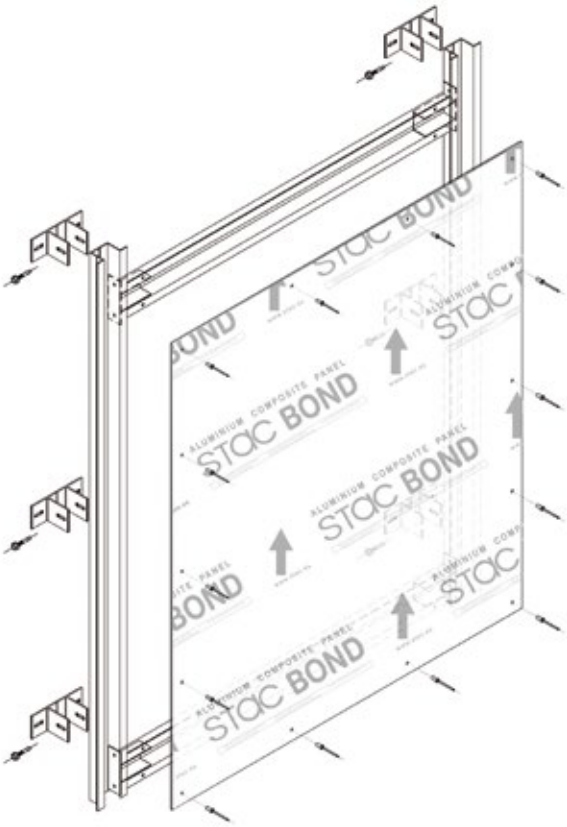

określający maksymalne odległości pomiędzy pionowymi i poziomymi słupkami oraz ilości kotw.

System **STB-NITOWANY** może być montowany z podstrukturą jednokierunkową lub dwukierunkową, przy uszczelce jednokierunkowej pozioma uszczelka pozostaje otwarta. Obydwie opcje spełniają wymogi z DIT.

ELEMENTY POMOCNICZE SYSTEMU **STB-NITOWANY**

SCR – 3 ZŁĄCZE SŁUPKÓW

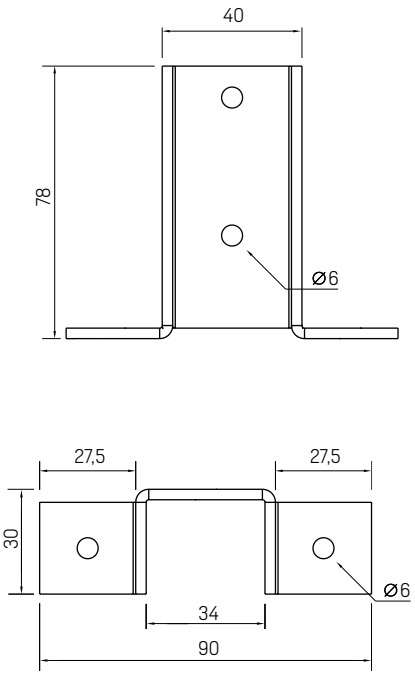

ZŁĄCZE SŁUPKÓW

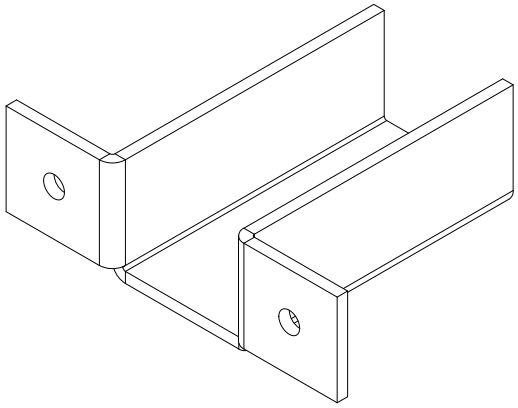

NR REFERENCYJNY	OPIS	PRZEDSTAWIENIE
05.19.020	SCR-3 ZŁĄCZE SŁUPKÓW	Pudełko 200 szt.

Element dla złączenia pionowego słupka w kształcie litery omega z poziomym.

SCH – 2 PROFIL W KSZTAŁCIE LITERY OMEGA

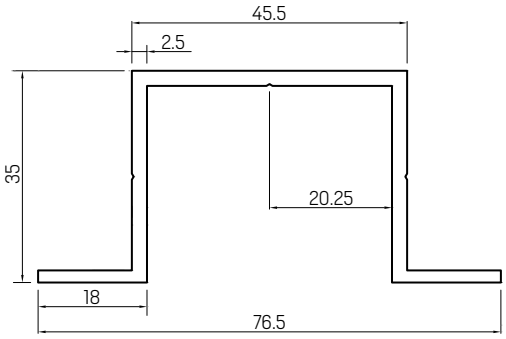

PROFIL W KSZTAŁCIE LITERY OMEGA

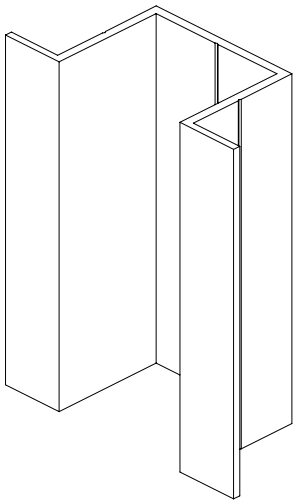

NR REFERENCYJNY	OPIS	PRZEDSTAWIENIE
05.19.003	SCH-2 PERFIL	PRĘT 6 m.

SCHEMAT MONTAŻOWY SYSTEMU **STB-NITOWANY**

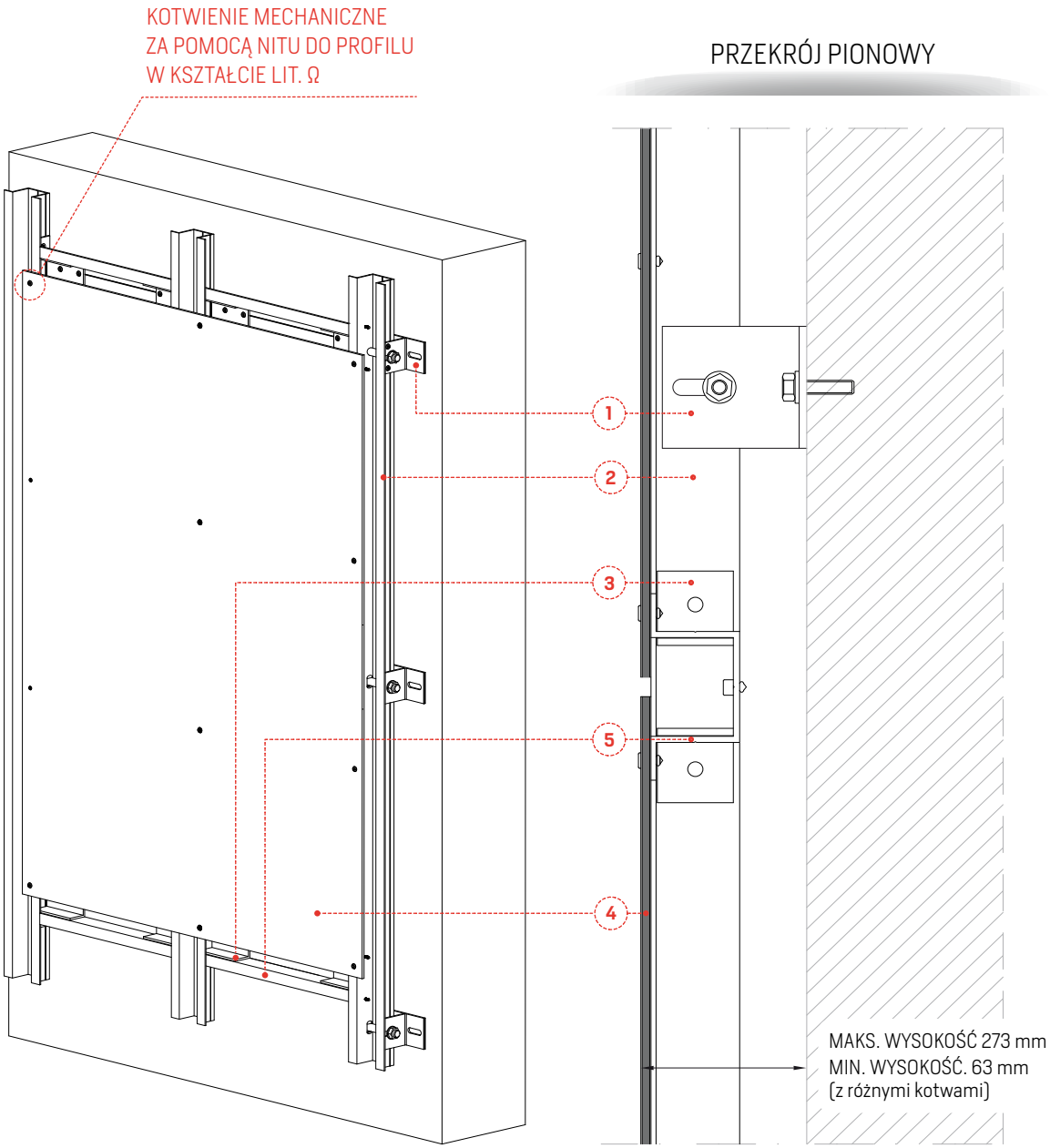

NR	NAZWA	NR REFERENCYJNY
1	Wspornik z profilu w kształcie podwójnego teownika	05.19.004
2	Słupek z profilu w kształcie litery omega	05.19.003
3	Profil łączący elementy w kształcie litery omega	05.19.020
4	Panel z płyty kompozytowej STACBOND	
5	Belka poprzeczna z profilu w kształcie litery omega	05.19.003
6	Ślepy nit iso 15977 D.5x12 Al./Nierdz. SFS AP14-S-5,0x12 Głow. 14 mm	STB-R0100

PRZEKRÓJ POZIOMY

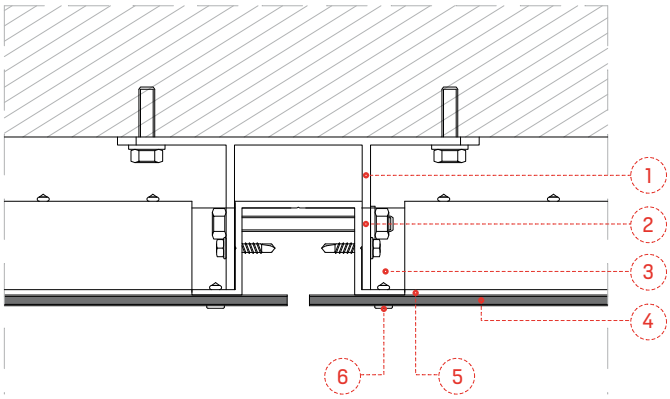

TYP PERFORACJI I NITOWANIA SYSTEMU **STB-NITOWANY**

PRZEKRÓJ

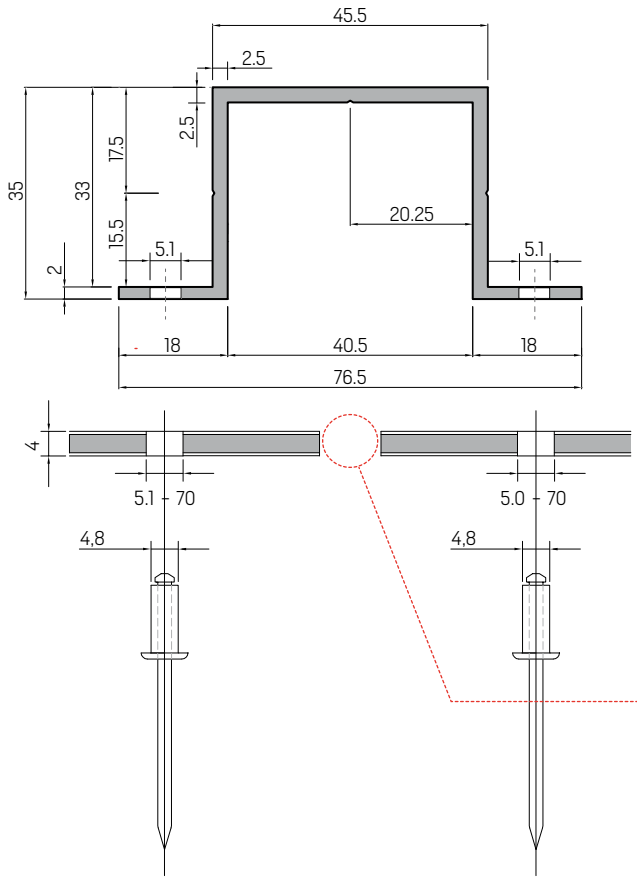

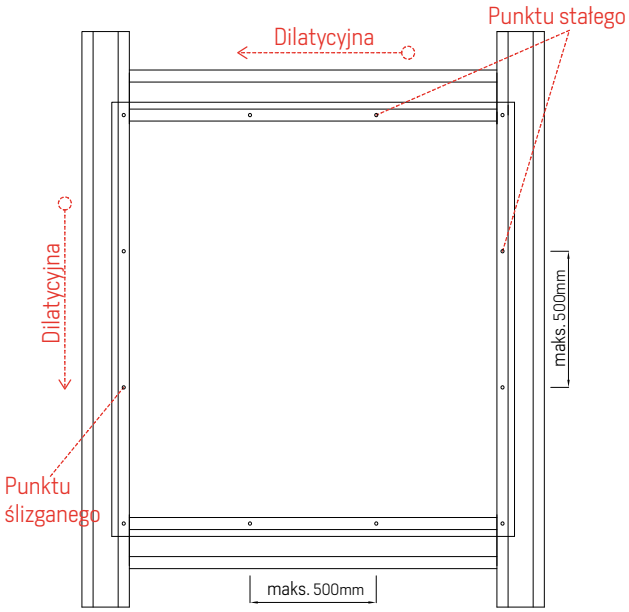

SZCZELINA DILATYCYJNA

Uzależniona jest od rozmiarów panelu z płyty kompozytowej **STAC**BOND® i jej rozszerzenia. Proszę skontaktować się z **STAC**BOND®.

PRZEKRÓJ PUNKTU ŚLIZGANEGO

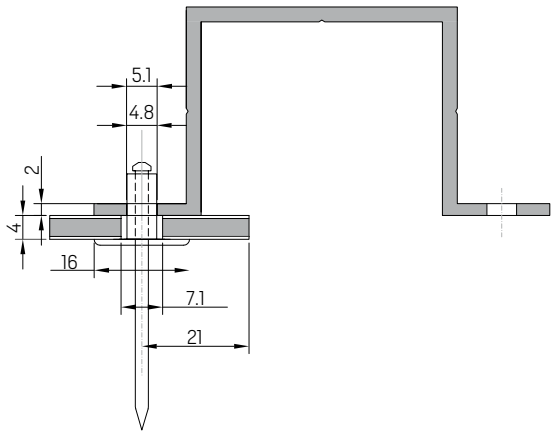

Rysunek pokazuje punkt ślizgany, otwór w płycie kompozytowej **STAC**BOND® o większej średnicy tak, aby móc absorbować rozszerzenie.

PRZEKRÓJ PUNKTU STAŁEGO

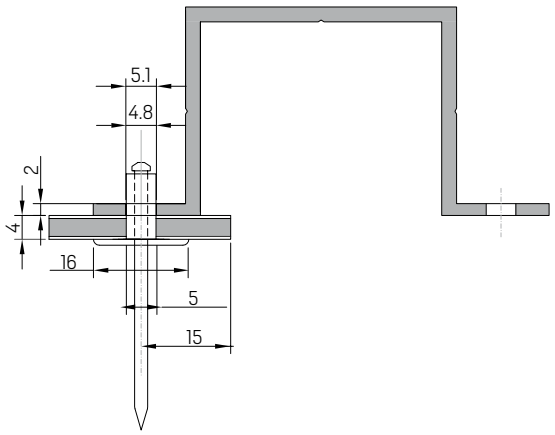

Rysunek pokazuje punkt stały począwszy od którego dochodzi do rozszerzenia płyty.

ROZMIESZCZENIE PERFORACJI SYSTEMU **STB-NITOWANY**

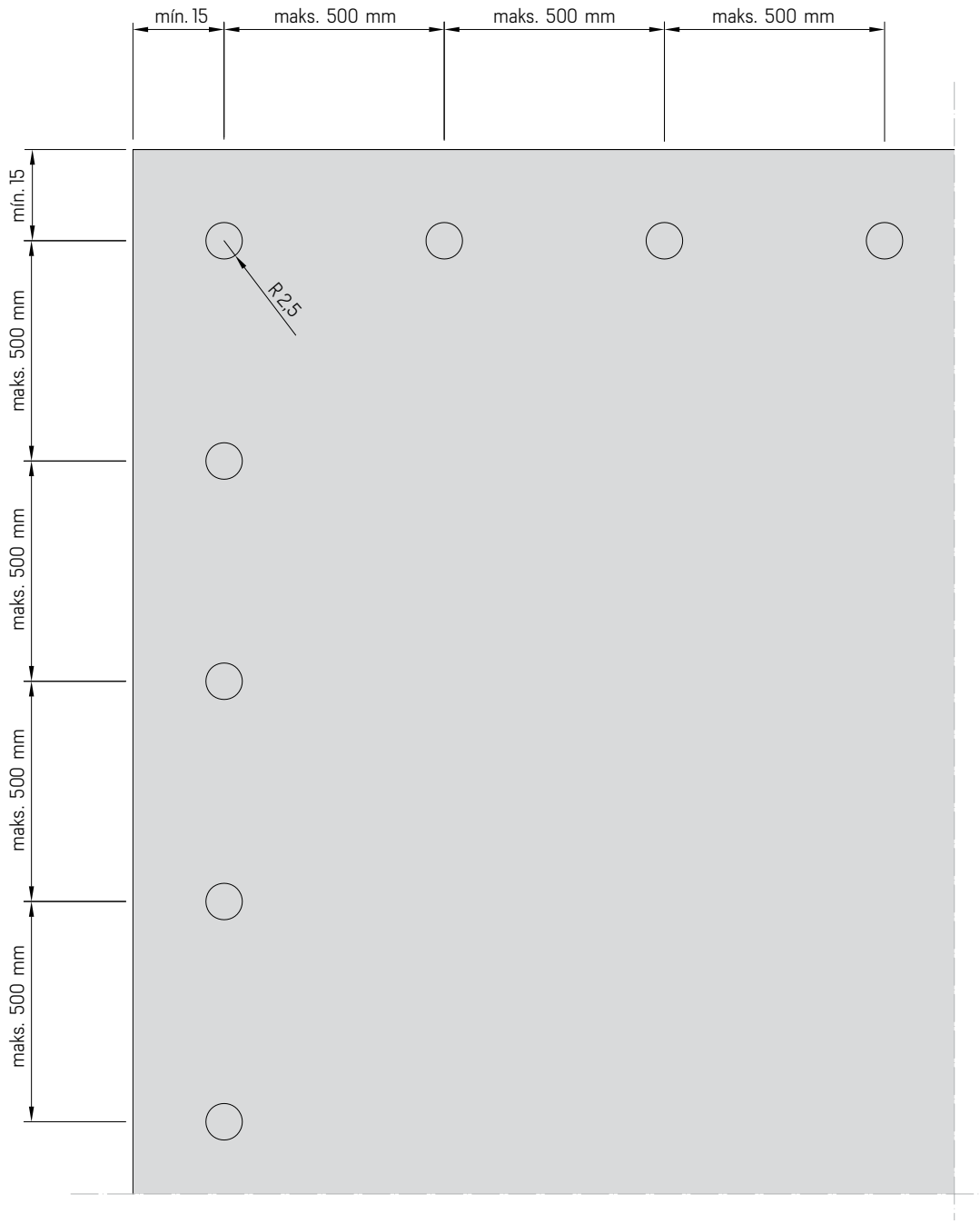

Na rysunku pokazane są średnice perforacji i maksymalna odległość w jakiej te muszą być położone.

Płyty są instalowane na budynku poprzez wykonanie w nich wiercenia i wstawienia odpowiedniego nitu zachowując luzy pomiędzy średnicą wiertła i trzonu nitu, jak również odległości pomiędzy nitami i krawędziami płyty.

Zaleca się stosowanie prowadnicy dla ustalenia położenia nitów.

Należy zwrócić szczególną uwagę na kierunek strzałki na foli ochronnej dla zagwarantowania, że nie dojdzie do różnić w tonacjach, gdy padać będzie słońce na fasadę.

TECHNICZNE SCHEMATY SYSTEMU **STB-NITOWANY**

WYKOŃCZENIE NAROŻNIKA

PRZEKRÓJ POZIOMY

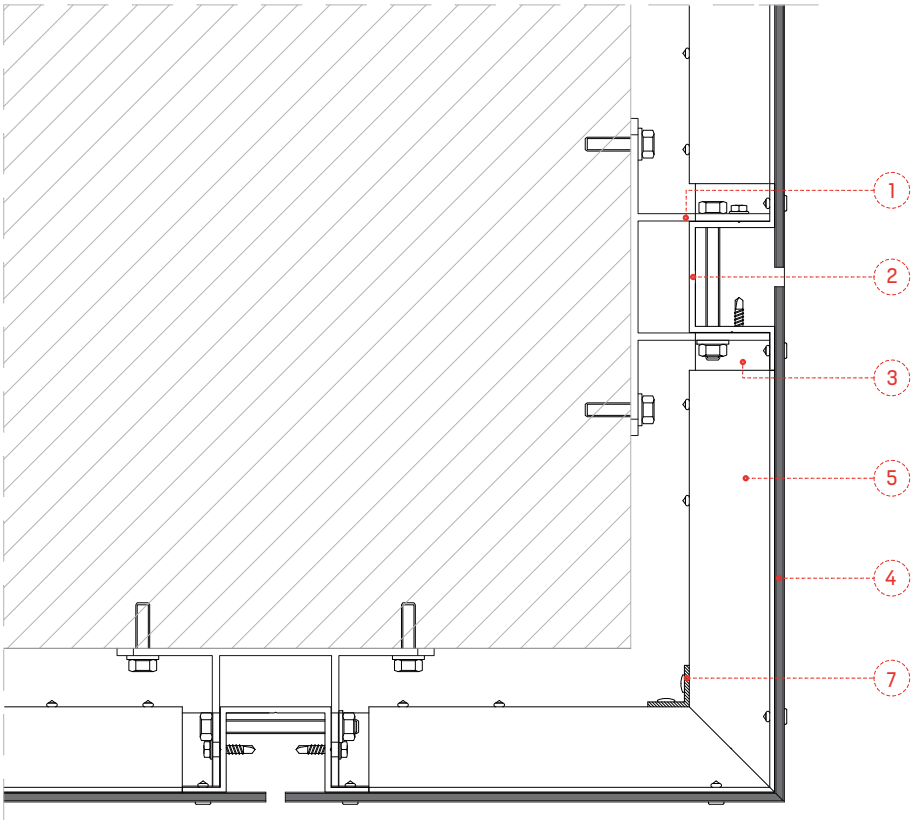

WYKOŃCZENIE ROGU

PRZEKRÓJ POZIOMY

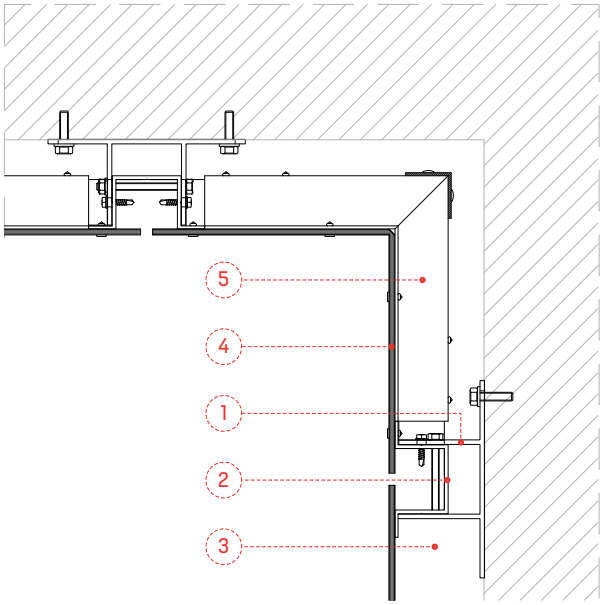

NR	NAZWA	NR REFERENCYJNY
1	Wspornik z profilu w kształcie podwójnego teownika	05.19.004
2	Słupek z profilu w kształcie litery omega	05.19.003
3	Profil łączący elementy w kształcie litery omega	05.19.020
4	Panel z płyty kompozytowej STACBOND	–
5	Belka poprzeczna z profilu w kształcie litery omega	05.19.003
6	Ślepy nit iso 15977 D.5x12 Al./Nierdz. SFS AP14-S-5,0x12 Głow. 14 mm	STB-R0100
7	Dodatkowy profil	Niedostarczone STAC

TECHNICZNE SCHEMATY SYSTEMU STB-NITOWANY

WYKOŃCZENIE GÓRNEJ CZĘŚCI

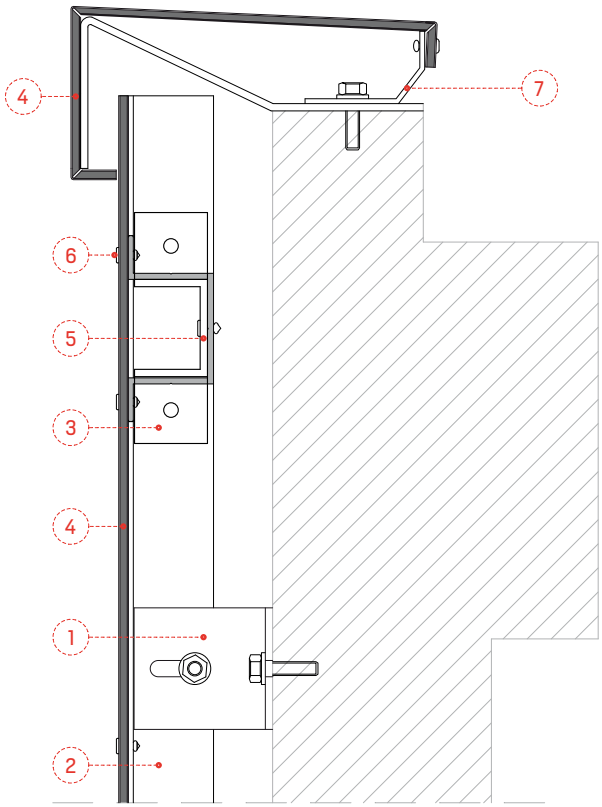

WYKOŃCZENIE DOLNEJ CZĘŚCI

PRZEKRÓJ PIONOWY

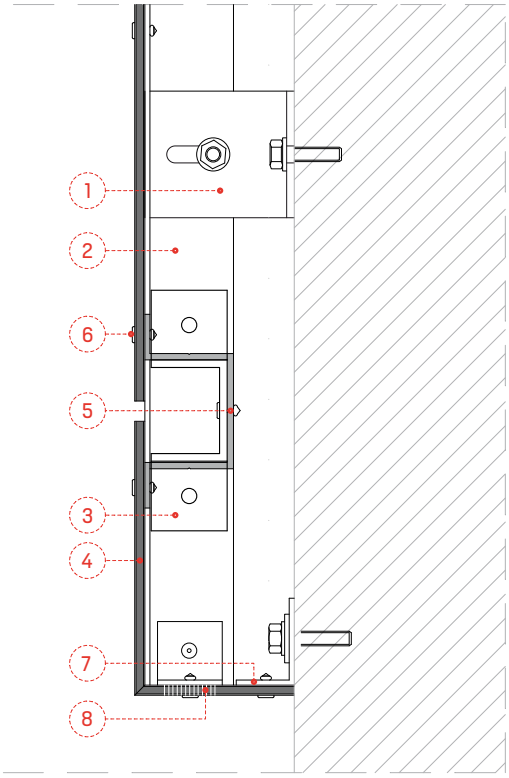

NR	NAZWA	NR REFERENCYJNY
1	Wspornik z profilu w kształcie podwójnego teownika	05.19.004
2	Słupek z profilu w kształcie litery omega	05.19.003
3	Profil łączący elementy w kształcie litery omega	05.19.020
4	Panel z płyty kompozytowej STACBOND	–
5	Belka poprzeczna z profilu w kształcie litery omega	05.19.003
6	Ślepy nit iso 15977 D.5x12 Al./Nierdz. SFS AP14-S-5,0x12 Głow. 14 mm	STB-R0100
7	Dodatkowy profil	Niedostarczone STAC
8	Perforacje dla wentylacji	

TECHNICZNE SCHEMATY SYSTEMU **STB-NITOWANY**

WYKOŃCZENIE OKIEN
PRZEKRÓJ PIONOWY

WYKOŃCZENIE OKIEN
PRZEKRÓJ POZIOMY

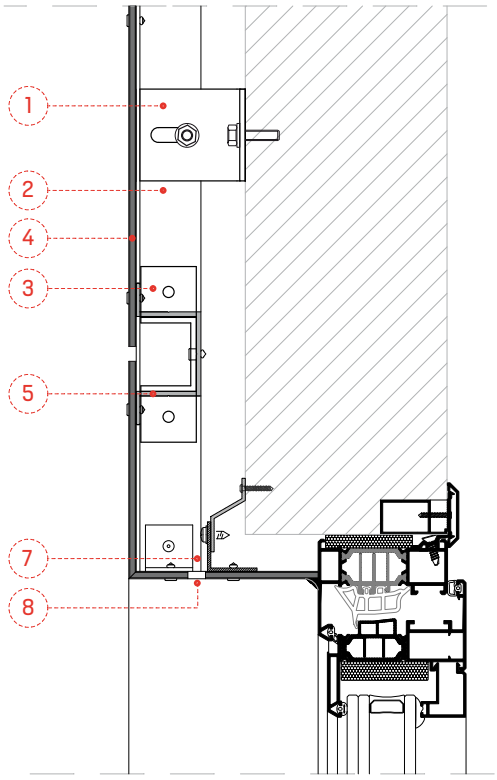

Szczegół nadproża

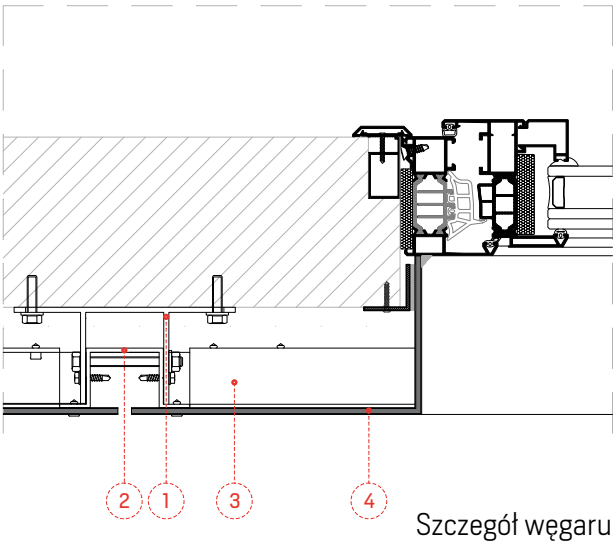

Szczegół węgaru

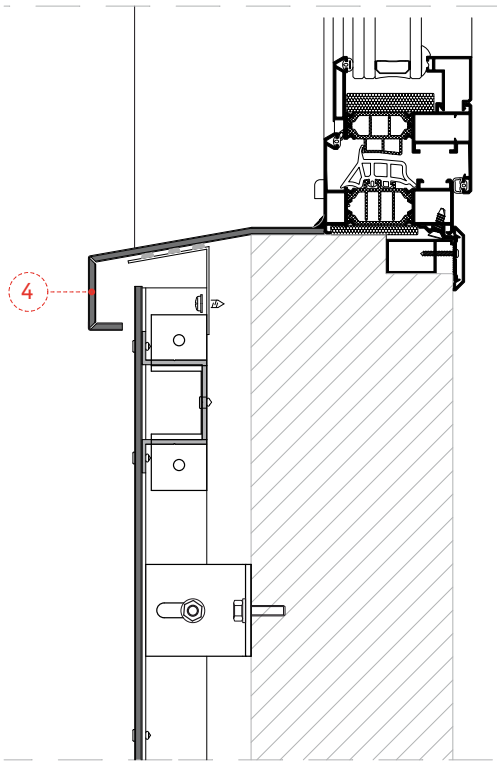

NR	NAZWA	NR REFERENCYJNY
1	Wspornik z profilu w kształcie podwójnego teownika	05.19.004
2	Słupek z profilu w kształcie litery omega	05.19.003
3	Profil łączący elementy w kształcie litery omega	05.19.020
4	Panel z płyty kompozytowej STACBOND	–
5	Belka poprzeczna z profilu w kształcie litery omega	05.19.003
6	Ślepy nit iso 15977 D.5x12 Al./Nierdz. SFS AP14-S-5,0x12 Głow. 14 mm	
7	Dodatkowy profil	Niedostarczone STAC
8	Perforacje dla wentylacji	

Szczegół daszka występu muru

TECHNICZNE SCHEMATY SYSTEMU **STB-NITOWANY**

OKRĄGŁE WYKOŃCZENIE

PRZEKRÓJ POZIOMY

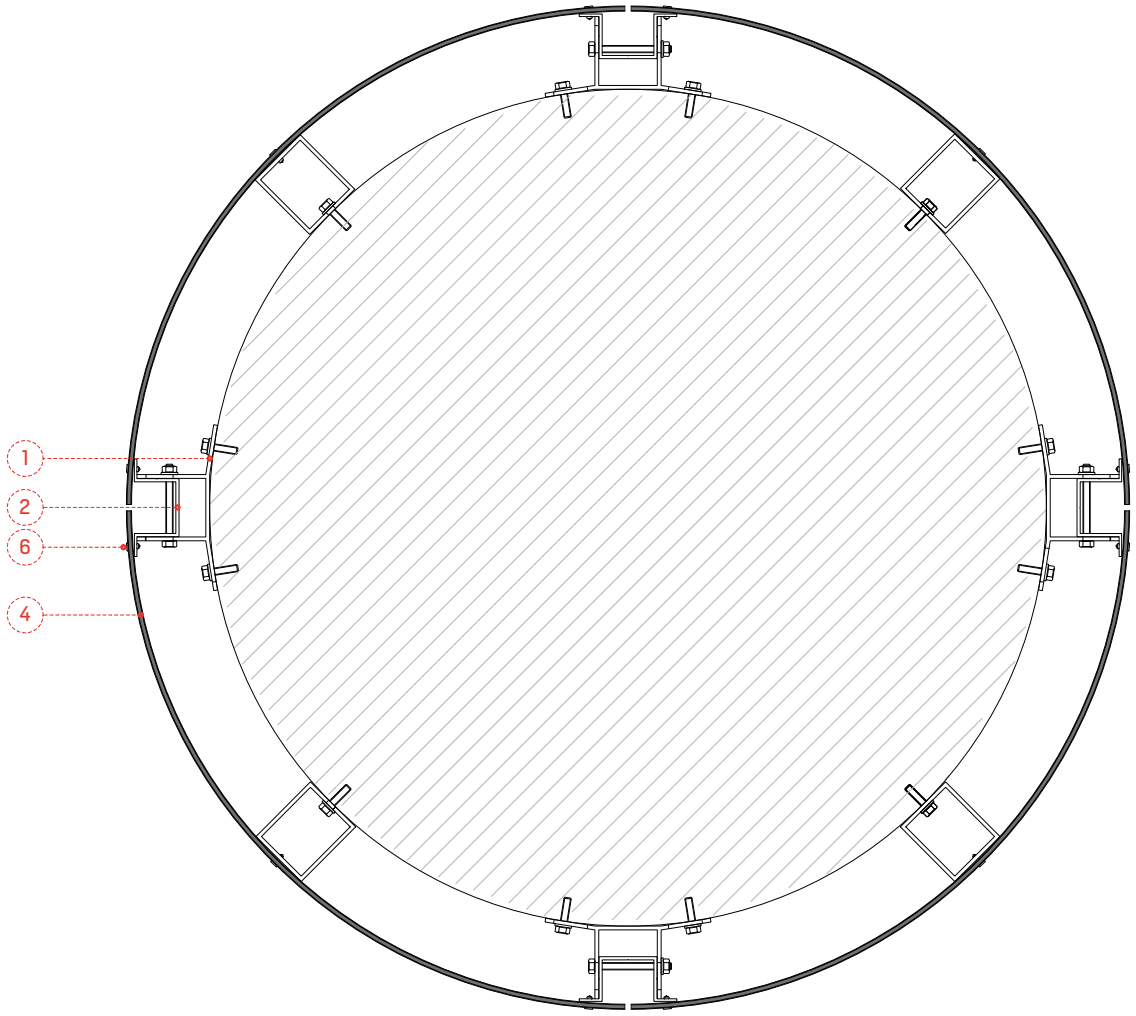

NR	NAZWA	NR REFERENCYJNY
1	Wspornik z profilu w kształcie podwójnego teownika	05.19.004
2	Słupek z profilu w kształcie litery omega	05.19.003
3	Profil łączący elementy w kształcie litery omega	05.19.020
4	Panel z płyty kompozytowej STACBOND	–
5	Belka poprzeczna z profilu w kształcie litery omega	05.19.003
6	Ślepy nit iso 15977 D.5x12 Al./Nierdz. SFS AP14-S-5,0x12 Głow. 14 mm	STB-R0100

Minimalne promienie:
Bez zagięć: 150 mm
Z zagięciami 20 mm na zakrzywionych krawędziach: 500 mm
(tylko jedno zagięcie na krawędź).

TECHNICZNE SCHEMATY SYSTEMU **STB-NITOWANY**

REGULACJA ŚRUBY

PODSTAWY ELEMENTU W KSZTAŁCIE PODWÓJNEGO TEOWNIKA

PODSTAWA ELEMENTU W KSZT. PODWÓJNEGO T **W OSI X**

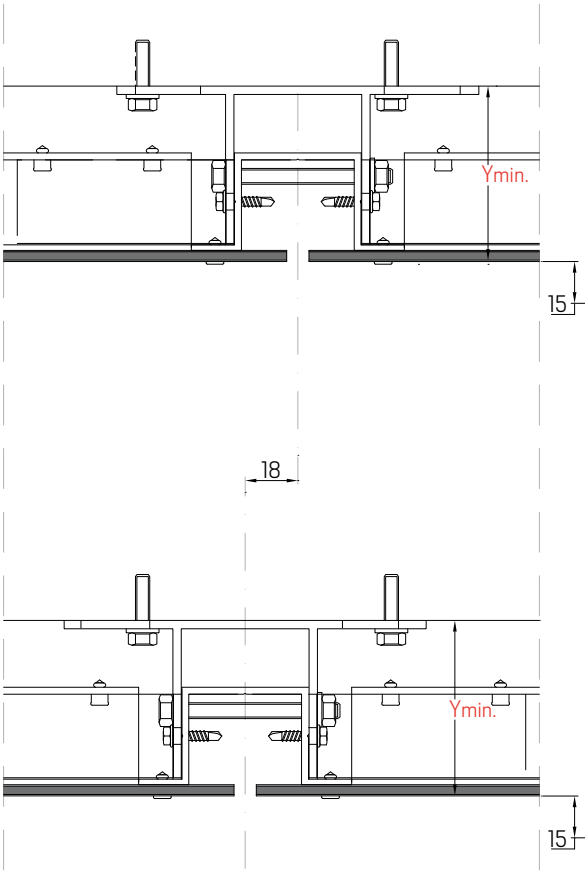

SKRZYDŁA ELEMENTU W KSZT. PODWÓJNEGO T **W OSI Y**

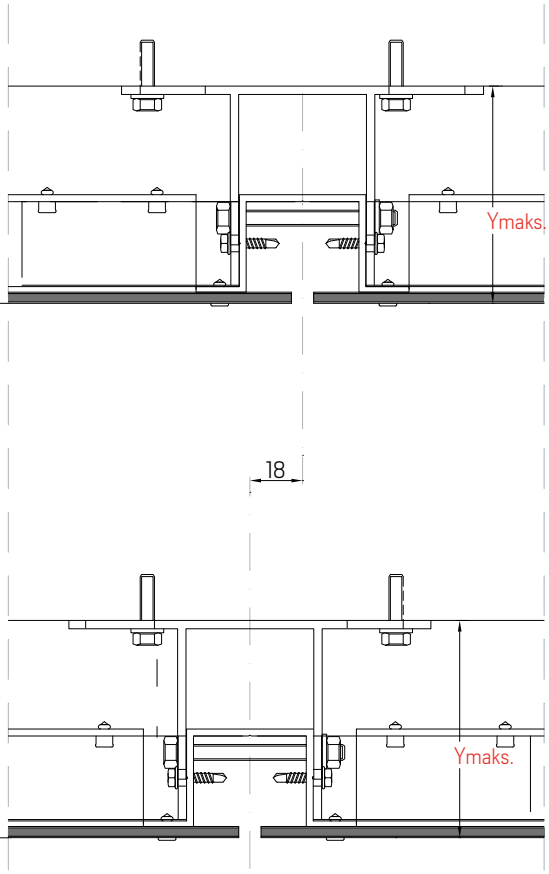

NR REFERENCYJNY	**OPIS**	**MIN. REGULACJA. (Y)** Widoczne czoło płyty STACBOND	**MAKS. REGULACJA (Y)** Widoczne czoło płyty STACBOND
05.19.004	KOTWIENIE SCH-1-59	63	78
05.19.005	KOTWIENIE SCH-1-74	78	93
05.19.006	KOTWIENIE SCH-1-89	93	108
05.19.007	KOTWIENIE SCH-1-104	108	123
05.19.030	KOTWIENIE SCH-1-119	123	138
05.19.031	KOTWIENIE SCH-1-134	138	153
05.19.032	KOTWIENIE SCH-1-149	153	168
05.19.033	KOTWIENIE SCH-1-164	168	783
05.19.034	KOTWIENIE SCH-1-179	183	198
05.19.035	KOTWIENIE SCH-1-194	198	213
05.19.036	KOTWIENIE SCH-1-209	213	228
05.19.037	KOTWIENIE SCH-1-224	228	243
05.19.038	KOTWIENIE SCH-1-239	243	258
05.19.039	KOTWIENIE SCH-1-254	258	273

Regulacja w osi i wg kotwy w mm .

AKCESORIA SYSTEMU **STB-NITOWANY**

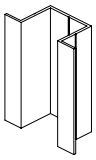

NR REFERENCYJNY	ELEMENT	STOP	SZT./PUDEŁKO
05.19.003	SCH-2 PROFIL W KSZTAŁCIE LITERY OMEGA	6063 T5	-

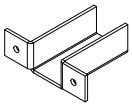

NR REFERENCYJNY	ELEMENT	STOP	SZT./PUDEŁKO
05.19.020	SCR-3 ZŁĄCZE SŁUPKÓW	1050H24	200

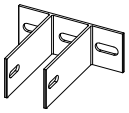

NR REFERENCYJNY	ELEMENT	STOP	SZT./PUDEŁKO
05.19.004	SCH-1-59 KOTWIENIE (e=3mm)	6063 T5	90
05.19.005	SCH-1-74 KOTWIENIE (e=3mm)	6063 T5	85
05.19.006	SCH-1-89 KOTWIENIE (e=3mm)	6063 T5	70
05.19.007	SCH-1-104 KOTWIENIE (e=3mm)	6063 T5	50

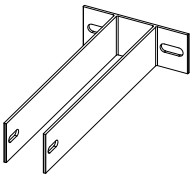

NR REFERENCYJNY	ELEMENT	STOP	SZT./PUDEŁKO
05.19.030	SCH-1-119 KOTWIENIE	6005 T6	-
05.19.031	SCH-1-134 KOTWIENIE	6005 T6	-
05.19.032	SCH-1-149 KOTWIENIE	6005 T6	-
05.19.033	SCH-1-164 KOTWIENIE	6005 T6	-
05.19.034	SCH-1-179 KOTWIENIE	6005 T6	-
05.19.035	SCH-1-194 KOTWIENIE	6005 T6	-
05.19.036	SCH-1-209 KOTWIENIE	6005 T6	-
05.19.037	SCH-1-224 KOTWIENIE	6005 T6	-
05.19.038	SCH-1-239 KOTWIENIE	6005 T6	-
05.19.039	SCH-1-254 KOTWIENIE	6005 T6	-

AKCESORIA SYSTEMU **STB-NITOWANY**

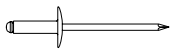

NR REFERENCYJNY	ELEMENT	MIN. ILOŚĆ	SZT./PUDEŁKO
	Ślepy nit iso 15977 D.5x12 Al./Nierdz. SFS AP14-S-5,0x12 Głow. 14 mm		
STB-R0100	SFS AP14-S-5,0x12 - NIELAKIEROWANY	100	100
	SFS AP14-S-5,0x12 - LAKIEROWANY KARTA RAL	250	100

ZASTOSOWANIE: do zamocowania płyt STAC**BOND**® fasady na metalowej podstrukturze STB-NITOWANY.

NR REFERENCYJNY	ELEMENT	MIN. ILOŚĆ	SZT./PUDEŁKO
	Nit fasady o głowicy 15 mm. Inox/Inox A4 5x14		
STB-R0200	SSO-D15-50140 - NIELAKIEROWANY	100	100
	SSO-D15-50140 - LAKIEROWANY KARTA RAL	250	100

ZASTOSOWANIE: do zamocowania płyt STAC**BOND**® fasady na metalowej podstrukturze dla środowisk o wysokim wystawieniu na obecność chlorków.

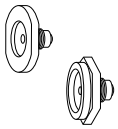

NR REFERENCYJNY	ELEMENT	UWAGI	MINI. SZT.
STB-FIJA-201	Końcówki nitownicy dla nitów SSO-D15	Funkcja ogranicznika docisku dla ruchomych punktów	1
STB-FIJA-202	Końcówki nitownicy dla nitów AP	Funkcja ogranicznika docisku dla ruchomych punktów	1

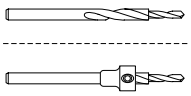

NR REFERENCYJNY	ELEMENT	UWAGI	MINI. SZT.
STB-FIJA-203	Podwójne wiertło (HSS-7,0/5,1x74)	Przewiercić płytę na 7 mm i podstrukturę na 5,1 mm	1
STB-FIJA-204	Ogranicznik głębokości (Depth Locator 16x18)	Działa z podwójnym wiertłem, aby nie wykonać otworu 7 mm w podstrukturze	1

NR REFERENCYJNY	ELEMENT	UWAGI	MINI. SZT.
STB-FIJA-205	Element centrujący (DG-146x20-7,0)	Gdy płyty są wiercone na 7 mm i musimy wykonać otwór 5,1 mm wyśrodkowany w podstrukturze	1
STB-FIJA-206	Końcówka zamienna elementu centrującego o średnicy 6,9	To część A elementu centrującego, aby nie musieć kupować całego, gdy się ona uszkodzi	1
STB-FIJA-207	Specjalne wiertło dla elementu centrującego (HSS-5,1x62/26)	Wiertło o krótszej śrubie, aby nie dostało się do elementu centrującego i nie utknęło tam	10

NR REFERENCYJNY	ELEMENT	MIN. ILOŚĆ	SZT./PUDEŁKO
	Śruba zabezpieczająca 4,8x19 nierdz. A2 o łbie torx		
STB-T0100	SLA3/6-S-D12-4,8x19 - NIELAKIEROWANY	500	100
	SLA3/6-S-D12-4,8x19 LAKIEROWANY KARTA RAL	250	100

AKCESORIA SYSTEMU **STB-NITOWANY**

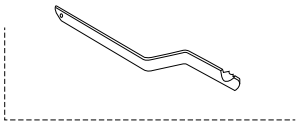

NR REFERENCYJNY	ELEMENT	MIN. ILOŚĆ	SZT./PUDEŁKO
	AKCESORIA DO PRZYKRĘCENIA STB-REM		
STB-FIJA-208	KOŃCÓWKA T20WW-25-HEX1/4"	1	1
STB-FIJA-209	Ręczny element centrujący do śrub SLA3	1	1

Gdy raz wejdzie nie można wyciągnąć go.

ZASTOSOWANIE: do zamocowania płyt **STAC**BOND® fasady na metalowej podstrukturze STB-T NITOWANY.

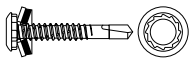

NR REFERENCYJNY	ELEMENT	MIN. ILOŚĆ	SZT./PUDEŁKO
	Śruba zabezpieczająca 5,5x32 nierdz. A2 o łbie Irius zabezpieczającym		
STB-T0200	SX3/15-L12-S16/1-5,5x32 NIELAKIEROWANY	500	100
	SX3/15-L12-S16/1-5,5x32 LAKIEROWANY KARTA RAL	250	100

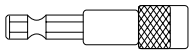

NR REFERENCYJNY	ELEMENT	MIN. ILOŚĆ	SZT./PUDEŁKO
STB-FIJA-210	Klucz oczkowy Irius G-00106.07	1	1

Montowany jest z naczyniem zabezpieczającym. Można ponownie wyciągnąć go z naczyniem.

ZASTOSOWANIE: do zamocowania płyt **STAC**BOND® fasady na metalowej podstrukturze STB-NITOWANY.

INFORMACJA I SPRZEDAŻ

(+34) 981 817 036
(+34) 981 817 231
stacbond@stac.es

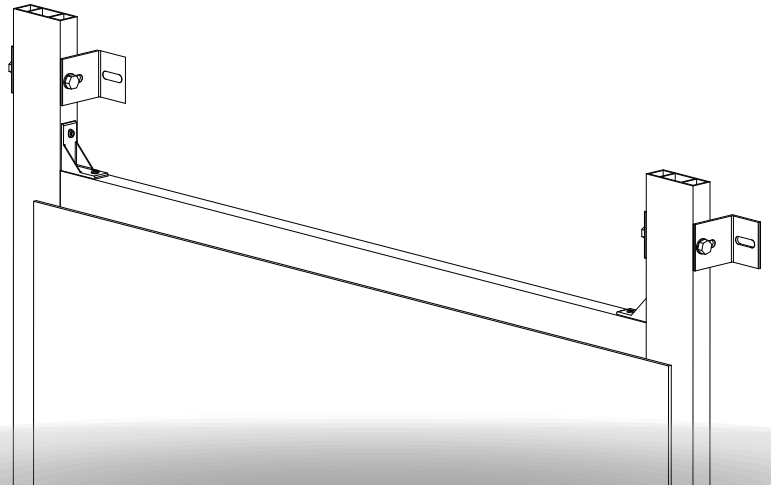

SYSTEMU **STB-KLEJONY**

STAC BOND®

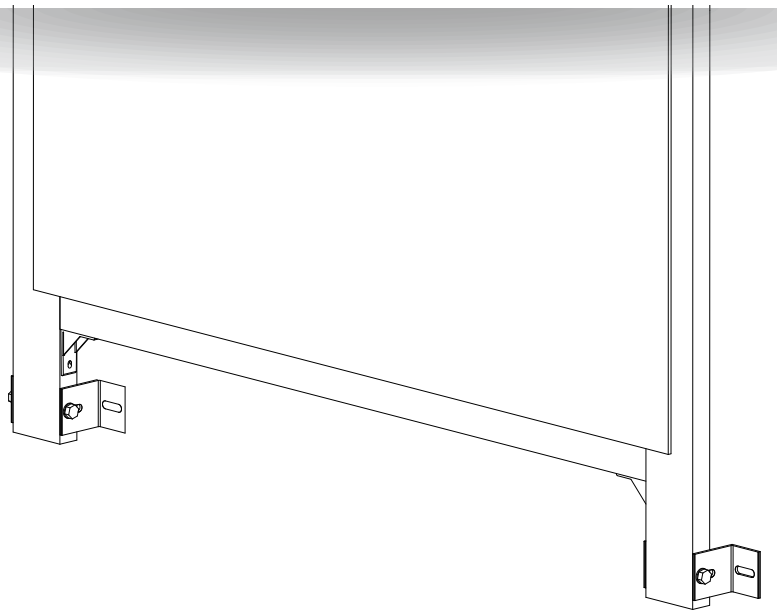

MONTAŻ SYSTEMU **STB-KLEJONY**

STB-KLEJONY, system montażowy płyty kompozytowej **STAC**BOND®, w którym panel jest klejony za pomocą chemicznego mocowania do podstruktury utworzonej z pionowych i poziomych słupków z użebrowanej rury 70 x 24,5 mm, połączonych pomiędzy sobą narożnikiem zwanym „złączem słupków klejenia".

Lekki system o ukrytym mocowaniu, szybkim montażu i ekonomiczny. Pozwala na wprowadzanie modułów z płyty kompozytowej **STAC**BOND® zarówno poziomych jak i pionowych. Ponieważ chodzi o system klejony chemicznym mocowaniem jest on odporny na starzenie się i niepogody, absorbuje drgania oraz oferuje liczne możliwości projektowania fasad.

Cała podstruktura wykonana jest z profilu ze **stopu aluminium 6063 T5**. Kotwy lub separatory w kształcie litery „L" są umieszczane naprzeciw, aby móc złagodzić dwuwymiarowo wszystkie nierówności fasady. Wspomniany separator o nr ref. SC1 jest kotwiony do pionowej powierzchni ściany za pomocą specjalnych kołków mechanicznych zalecanych w każdym przypadku przez dostawców mocowań.

Te separatory podtrzymują słupki i belki poprzeczne z użebrowanej rury (profil wyciskany ze stopu aluminium 6063 T5 o nr ref. SCP-2). Te użebrowane, rurowe profile tworzą ramę po obwodzie bardzo sztywno podtrzymującą panele pochodzące z płyty kompozytowej **STAC**BOND®, za pomocą mocowania przylepnego.

Kroki do przestrzegania dla montażu:

1. Oczyszczenie podstruktury.
Podstruktura powinna być czysta, sucha, jednolita, wolna od olejów, smaru, kurzu i luźnych lub źle przylegających cząsteczek. Należy usunąć farby, zaprawy płynne lub inne powłoki.

Środki ostrożności:
- Oczyszczać powierzchnię wilgotnym papierem ruchami wykonywanymi w jednym kierunku szlifując. W żadnym wypadku nie należy używać rozpuszczalników.
- Dla oczyszczenia i późniejszego odtłuszczenia zostanie użyty środek odtłuszczający i czyszczący SIKA CLEANER 205 lub podobny, pozostawiając go do odparowania przez przynajmniej 10 minut.

2. Gruntowanie miejsca.
Gruntowanie zostanie wykonane produktem, który wzmocni przyleganie szpachlówki przylepnej do podstruktury, SIKATACK PANEL PRIMER lub podobnym.

Środki ostrożności:
- Gruntowanie gdy jest utwardzone możne tylko zostać usunięte w sposób mechaniczny.
- Gruntowanie pozostawia niejednorodną warstwę. Należy tylko poddawać obróbce powierzchnie, które będą przyklejane.
- Należy przestrzegać okresów odparowywania środków czyszczących we wszystkich sytuacjach (30, 60 min.).

3. Zastosowanie dwustronnej taśmy przylepnej.
Używana jest dwustronna taśma przylepna SIKATACK PANEL 3 lub podobna dla wstępnego zamocowania płyt aż do czasu, gdy klej ulegnie polimeryzacji i osiągnie minimalną grubość wynoszącą 3 mm, aby w ten sposób móc absorbować ewentualne rozszerzenia i drgania powstałe na fasadzie z płyty kompozytowej **STAC**BOND®. Długoterminową odporność uzyskuje się jedynie z klejem.

MONTAŻ SYSTEMU **STB-KLEJONY**

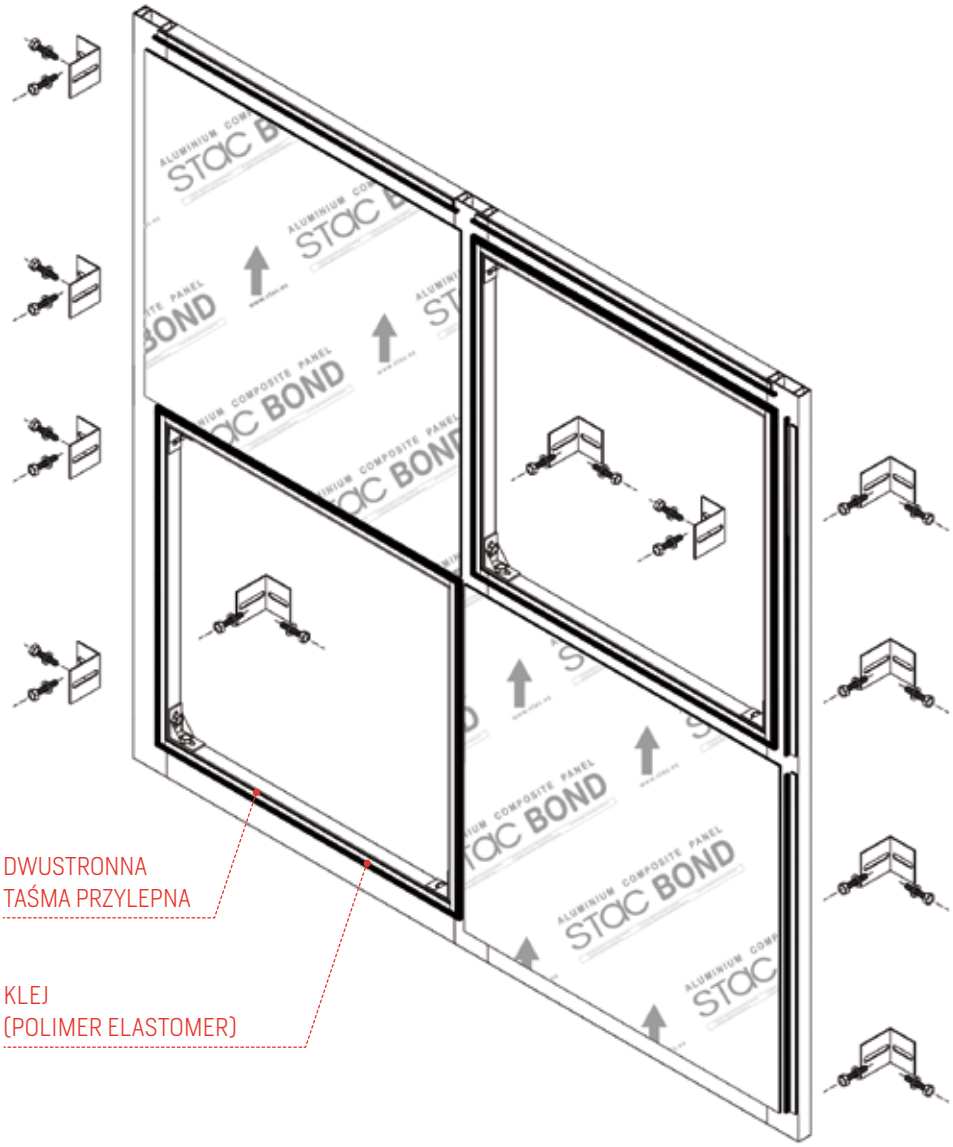

4. Elastyczny klej

Nałożyć szew elastycznego kleju SIKATACK PANEL lub podobnego, używając trójkątnej końcówki (o 8 mm szerokości, 10 mm długości) przynamniej w odległości 5 mm od taśmy. Nałożenie należy wykonać za pomocą ręcznego lub pneumatycznego pistoletu. Aby nałożenie było poprawne będzie trzeba ustawić pistolet nakładający w sposób prostopadły do stojaka.

5. Umieszczenie płyty.

Ściągnąć folię ochronną z dwustronnej taśmy przylepnej. Umieścić ostrożnie płytę dokładnie na jej miejscu i silnie docisnąć do momentu, aż płyta będzie się stykać z dwustronną taśmą.

Zawsze wypełniać instrukcje producenta płyt w zakresie ich magazynowania. Unikać wystawiania ich na ciepło i bezpośredni wpływ słońca przed przyklejaniem płyt.

ELEMENTY POMOCNICZE SYSTEMU **STB-KLEJONY**

SCP-2 SŁUPEK KLEJENIA

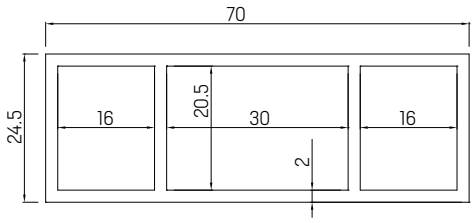

Użebrowana rura 70 x 24,5 mm do montażu systemu STB-KLEJONY.

SŁUPEK KLEJENIA

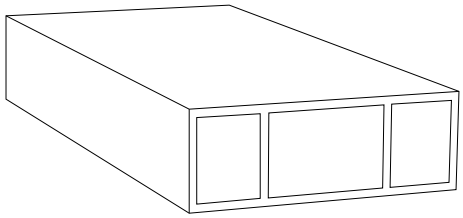

NR REFERENCYJNY	OPIS	PRZEDSTAWIENIE
05.19.022	SCP-2 SŁUPEK KLEJENIA	-

SC-1-59 KOTWA NAROŻNIKOWA

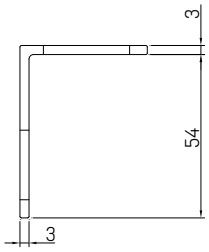

Kotwa narożnikowa do zamocowania profilu słupka do pionowej powierzchni ściany.

KOTWA NAROŻNIKOWA

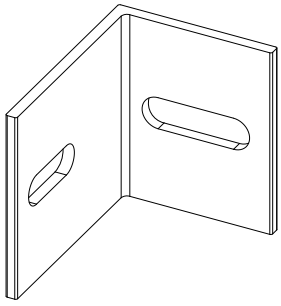

NR REFERENCYJNY	OPIS	PRZEDSTAWIENIE
05.19.021	SC-1-59 KOTWA NAROŻNIKOWA	100

SCP-3 ZŁĄCZE SŁUPKÓW KLEJENIA

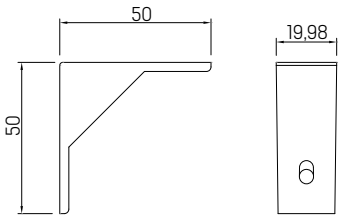

Złącze słupków do połączenia poziomej użebrowanej rury z pionową.

ZŁĄCZE SŁUPKÓW KLEJENIA

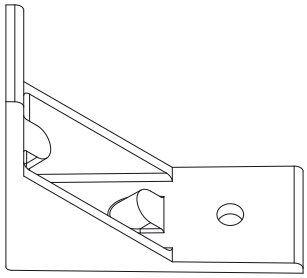

NR REFERENCYJNY	OPIS	PRZEDSTAWIENIE
05.19.024	SCP-3 ZŁĄCZE SŁUPKÓW KLEJENIA	100

SCHEMAT MONTAŻOWY SYSTEMU **STB-KLEJONY**

PRZEKRÓJ PIONOWY

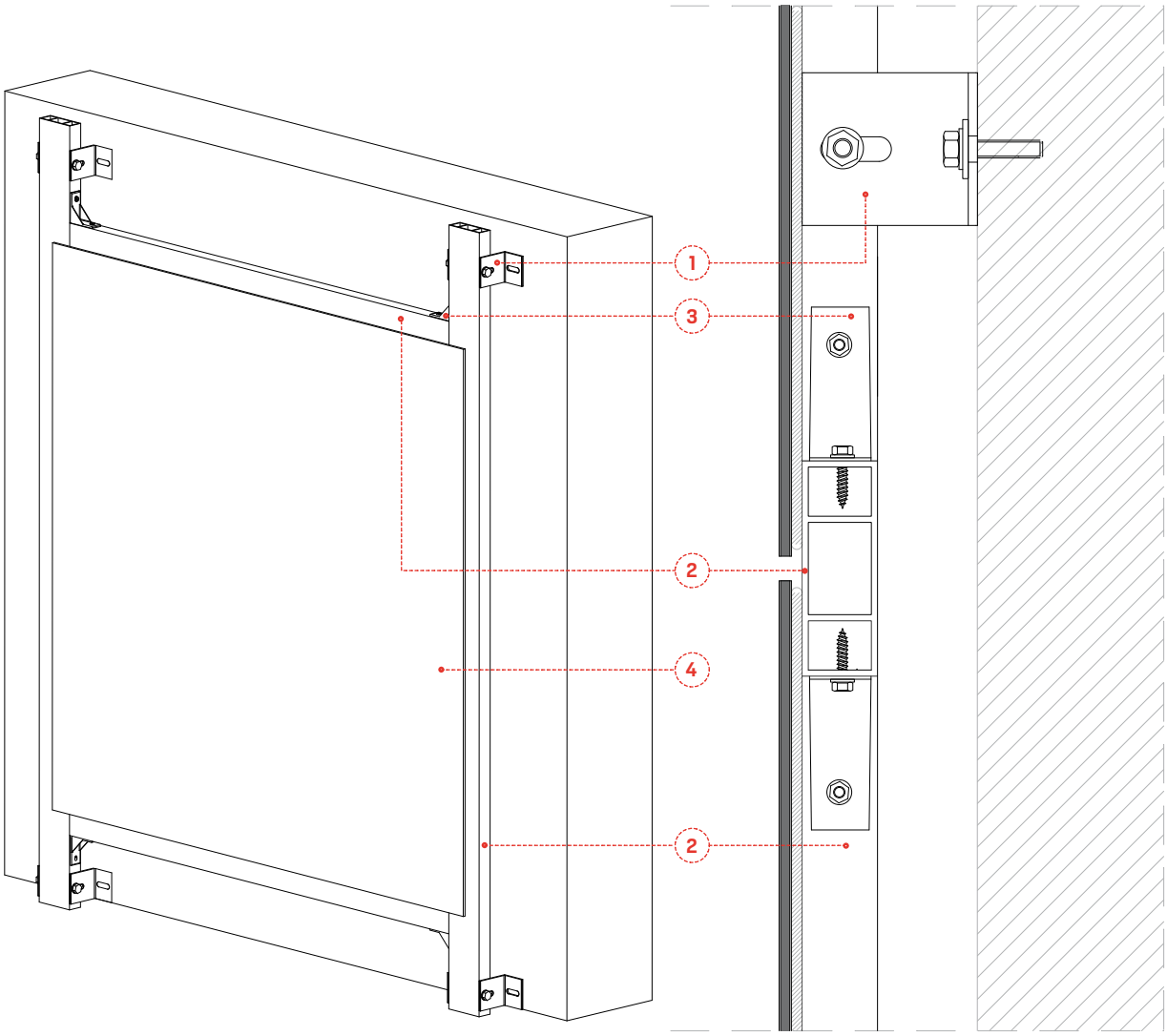

PRZEKRÓJ POZIOMY

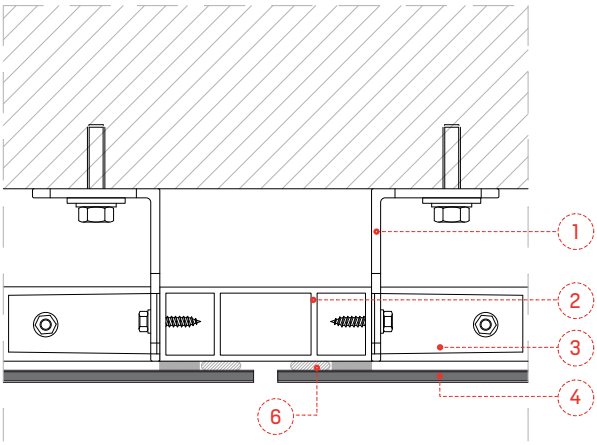

NR	NAZWA	NR REFERENCYJNY
1	Kotwa narożnikowa	05.19.021
2	Słupek klejenia	05.19.022
3	Złącze słupków klejenia	05.19.024
4	Panel z płyty kompozytowej STACBOND	
5	Specjalny klej	Niedostarczone STAC

TECHNICZNE SCHEMATY SYSTEMU **STB-KLEJONY**

WYKOŃCZENIE ROGU

PRZEKRÓJ POZIOMY

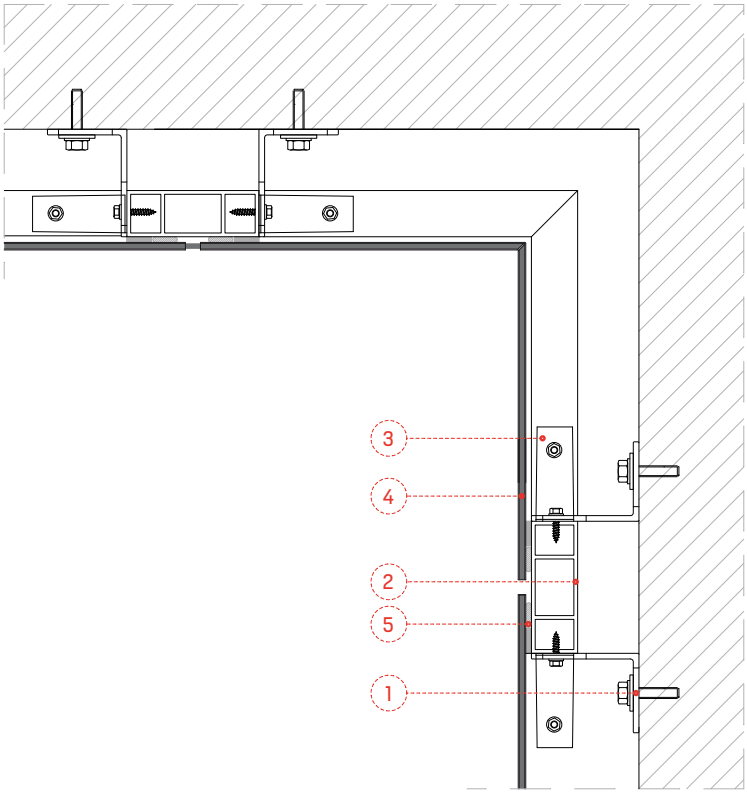

WYKOŃCZENIE NAROŻNIKA

PRZEKRÓJ POZIOMY

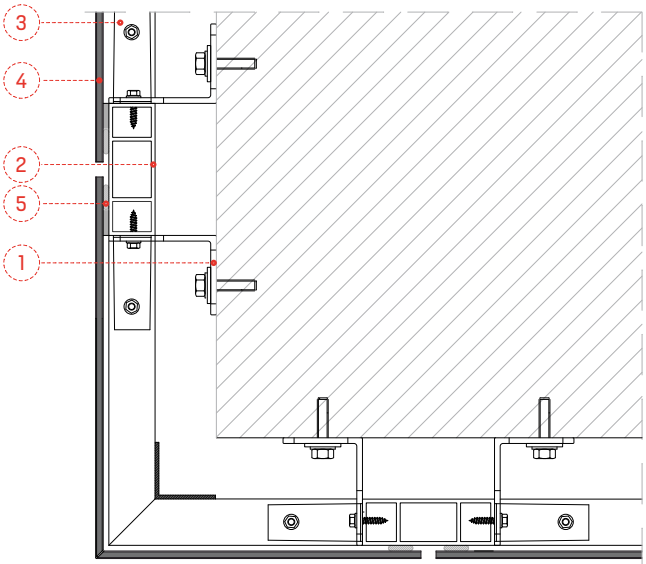

NR	NAZWA	NR REFERENCYJNY
1	Kotwa narożnikowa	05.19.021
2	Słupek klejenia	05.19.022
3	Złącze słupków klejenia	05.19.024
4	Panel z płyty kompozytowej STACBOND	
5	Specjalny klej	Niedostarczone STAC

TECHNICZNE SCHEMATY SYSTEMU STB-KLEJONY

WYKOŃCZENIE GÓRNEJ CZĘŚCI

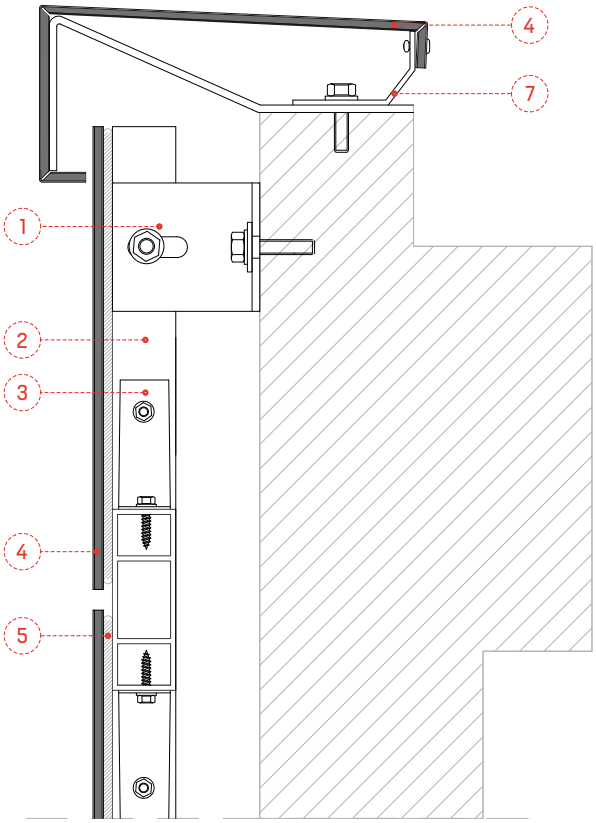

WYKOŃCZENIE DOLNEJ CZĘŚCI

PRZEKRÓJ PIONOWY

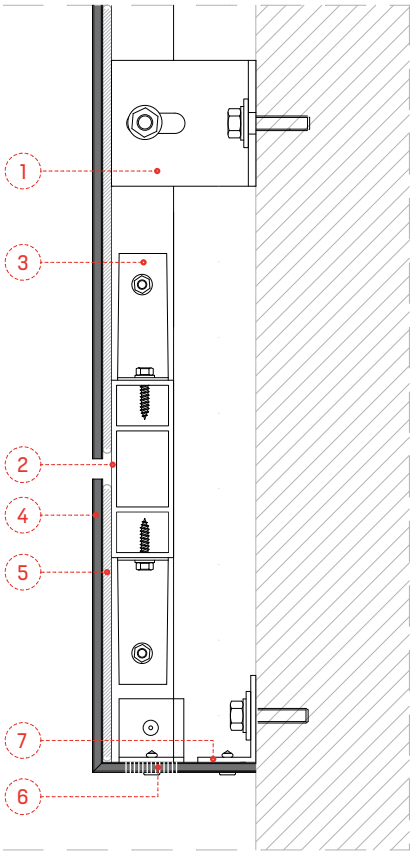

NR	NAZWA	NR REFERENCYJNY
1	Kotwa narożnikowa	05.19.021
2	Słupek klejenia	05.19.022
3	Złącze słupków klejenia	05.19.024
4	Panel z płyty kompozytowej STACBOND	-
5	Specjalny klej	Niedostarczone STAC
6	Perforacje dla wentylacji	
7	Dodatkowy profil	Niedostarczone STAC

TECHNICZNE SCHEMATY SYSTEMU **STB-KLEJONY**

WYKOŃCZENIE OKIEN
PRZEKRÓJ PIONOWY

WYKOŃCZENIE OKIEN
PRZEKRÓJ POZIOMY

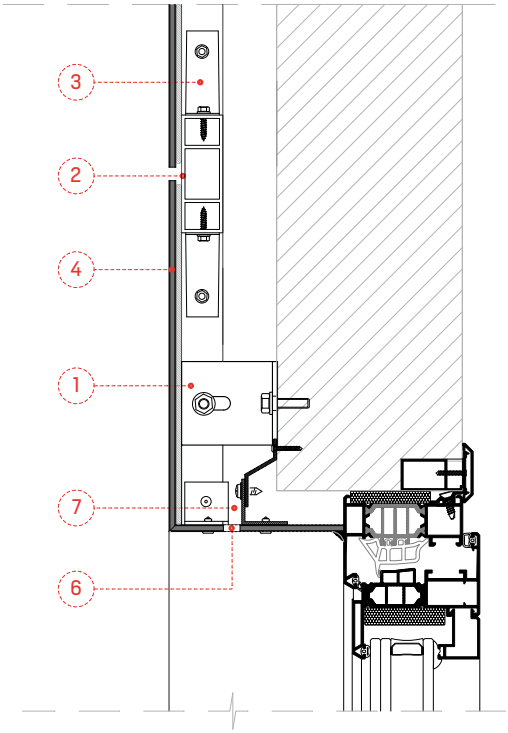

Szczegół nadproża

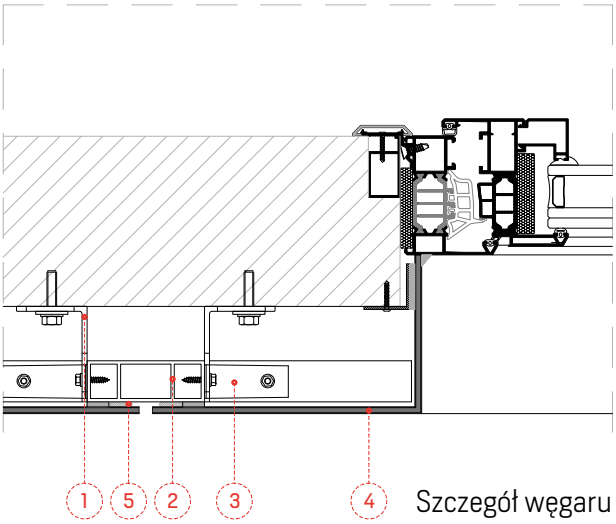

Szczegół węgaru

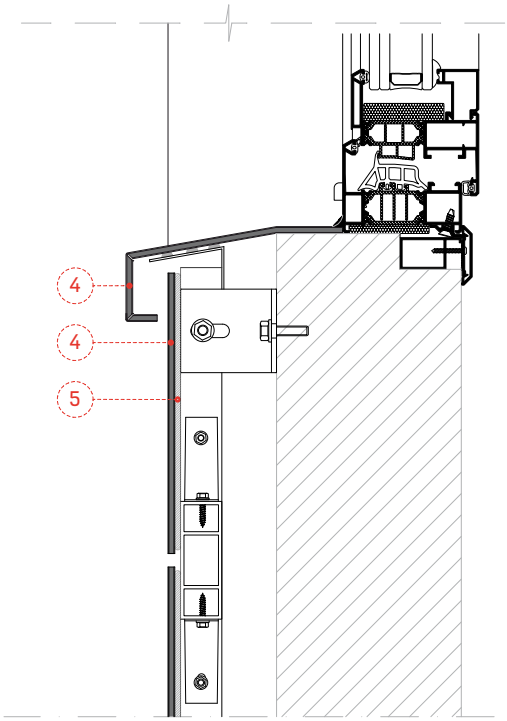

NR	NAZWA	NR REFERENCYJNY
1	Kotwa narożnikowa	05.19.021
2	Słupek klejenia	05.19.022
3	Złącze słupków klejenia	05.19.024
4	Panel z płyty kompozytowej STACBOND	–
5	Specjalny klej	Niedostarczone STAC
6	Perforacje dla wentylacji	
7	Dodatkowy profil	Niedostarczone STAC

Szczegół daszka występu muru

TECHNICZNE SCHEMATY SYSTEMU **STB-KLEJONY**

OKRĄGŁE WYKOŃCZENIE

PRZEKRÓJ POZIOMY

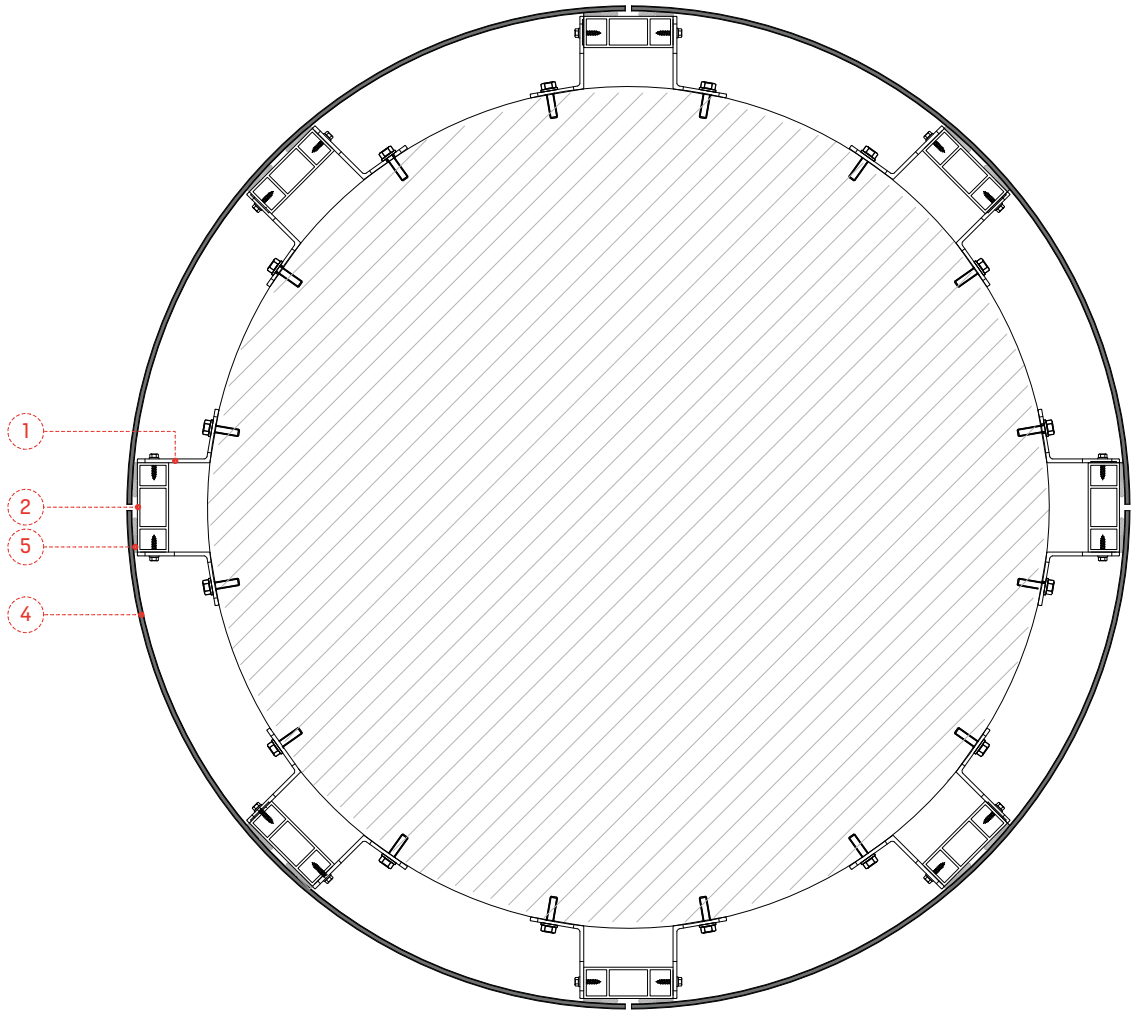

NR	NAZWA	NR REFERENCYJNY
1	Kotwa narożnikowa	05.19.021
2	Słupek klejenia	05.19.022
3	Złącze słupków klejenia	05.19.024
4	Panel z płyty kompozytowej STACBOND	–
5	Specjalny klej	Niedostarczone STAC
6	Perforacje dla wentylacji	
7	Dodatkowy profil	Niedostarczone STAC

Minimalne promienie:
Bez zagięć: 150 mm
Z zagięciami 20 mm na zakrzywionych krawędziach: 500 mm
(tylko jedno zagięcie na krawędź).

TECHNICZNE SCHEMATY SYSTEMU **STB-KLEJONY**

REGULACJA ŚRUBY
PODSTAWY KOTWY

PODSTAWA KOTWY NAROŻNIKOWEJ W OSI X

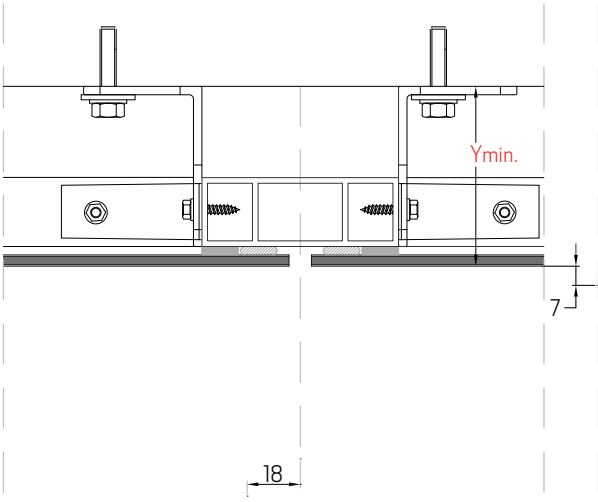

SKRZYDŁA KOTWY NAROŻNIKOWEJ W OSI Y

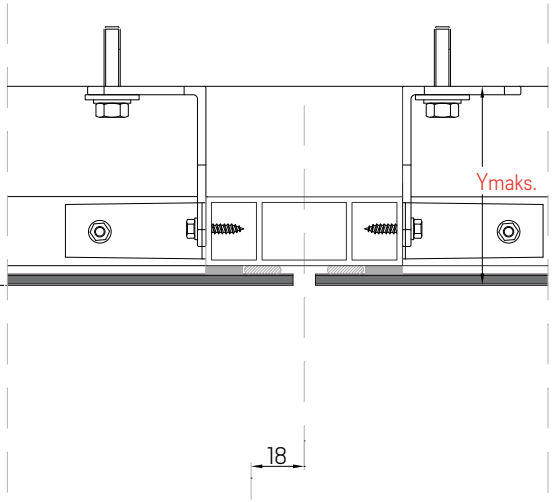

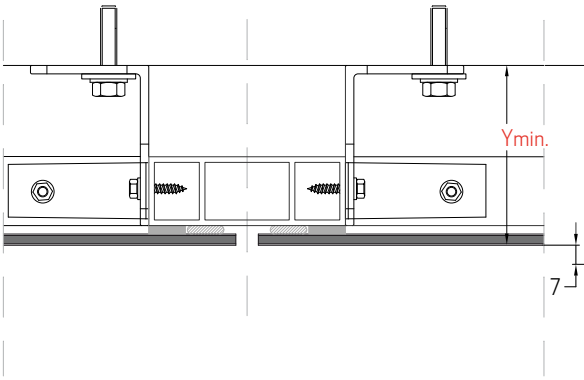

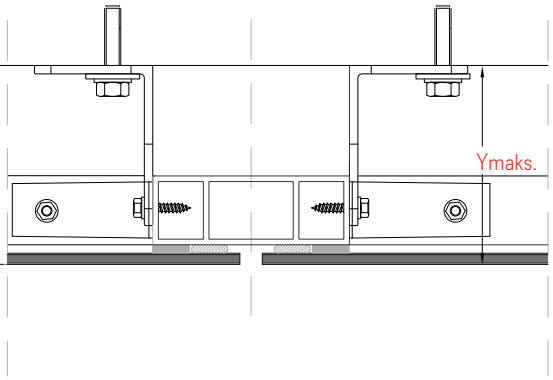

NR REFERENCYJNY	OPIS	MIN. REGULACJA. (Y) Widoczne czoło płyty STACBOND	MAKS. REGULACJA (Y) Widoczne czoło płyty STACBOND
19.021	KOTWIENIE SCH-1-59	64	71

Regulacja w osi i wg kotwy w mm

AKCESORIA SYSTEMU **STB-KLEJONY**

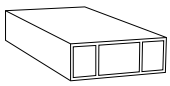

NR REFERENCYJNY	ELEMENT	STOP	SZT./PUDEŁKO
19.022	SCP-2 SŁUPEK KLEJENIA	6063 T5	-

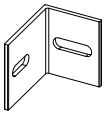

NR REFERENCYJNY	ELEMENT	STOP	SZT./PUDEŁKO
19.021	SC1-59 KOTWA NAROŻNIKOWA	6063 T5	100

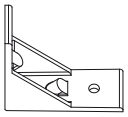

NR REFERENCYJNY	ELEMENT	STOP	SZT./PUDEŁKO
05.19.024	SCP-3 ZŁĄCZE SŁUPKÓW KLEJENIA	ZAMAK 5	100

INFORMACJA I SPRZEDAŻ

(+34) 981 817 036
(+34) 981 817 231
stacbond@stac.es

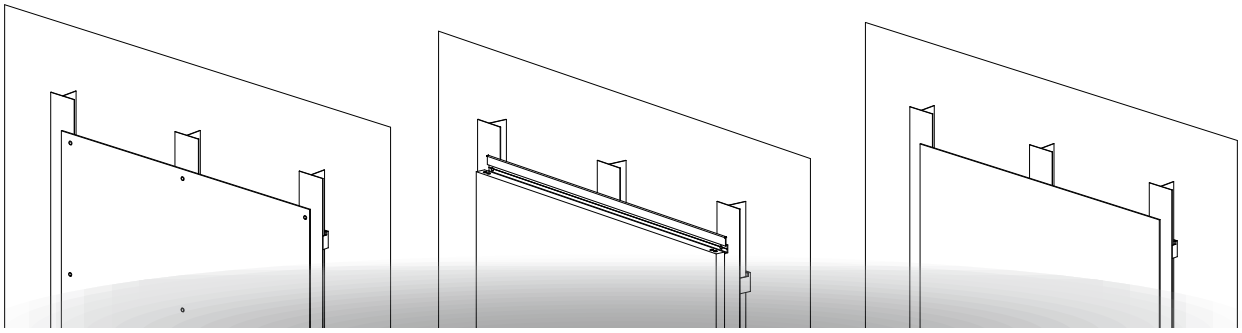

SYSTEMU **STB-T**

STAC BOND®

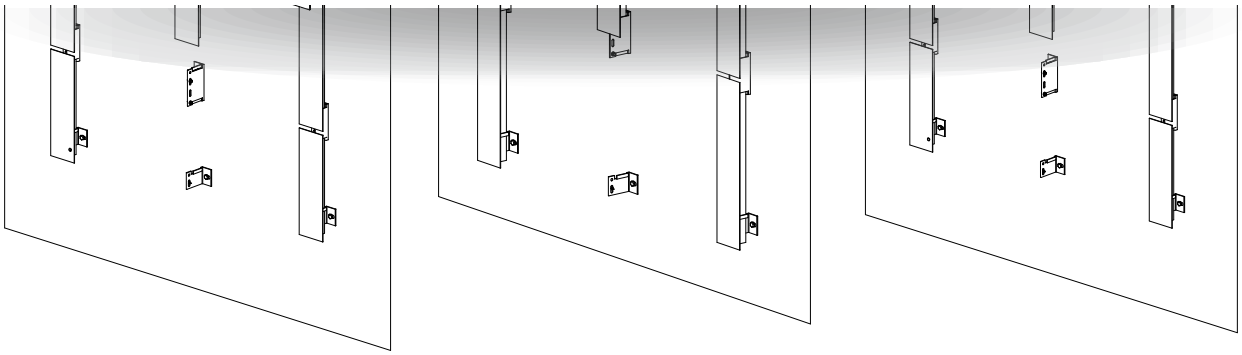

MONTAŻ SYSTEMU **STB-T**

SYSTEM STB-T narodził się z uwzględnienia potrzeby naszych klientów i z ciągłej interakcji STAC**BOND**® z placem budowy.

Nieprzerwana obecność naszego działu technicznego podczas doradzania naszym klientom na miejscu budowy powoduje, że poszukuje się nowych systemów montażowych, które spełnią rzeczywiste potrzeby budynków.

SYSTEM STB-T jest optymalny dla montażu kaset SZ, płyt nitowanych i płyt klejonych.

System składa się z separatorów fasady z aluminiowej blachy giętej o nr ref. ST-1 i ST-2 oraz z słupków w kształcie teownika z wyciskanego aluminium 6063 T5 o nr ref. ST-3.

Każdy separator powoduje regulację wynoszącą 24 mm. Separatory są kotwione do pionowej powierzchni ściany i podtrzymują pionowe słupki w kształcie teownika. Dla połączenia słupków w kształcie teownika użyje się separatora ST-2 i pozwoli się na rozszerzenie słupka pozostawiając odległość pomiędzy słupkami w kształcie teownika wynoszącą 10 mm, separator ST-1 jest używany w pozostałych położeniach.

Separatory ST-1 i ST-2 posiadają języczki tak, aby teowniki mogły zostać sczepione i przymocowane bez wkrętów do czasu, aż wyregulowane zostanę ciężary słupków, aby później przykręcić je do separatora w ostatecznym położeniu.

Dla połączenia separatora z elementem w kształcie litery omega użyje się wkrętów 5,5X22 nierdz. A2 z nałożoną podkładką z EPDM Ø.16 (SFS SN5/12 DIN 7504 K). W separatorach podtrzymujących użyje się punktu stałego separatora, a w separatorach oporowych użyte zostaną oczka dylatacyjne

PERFIL T

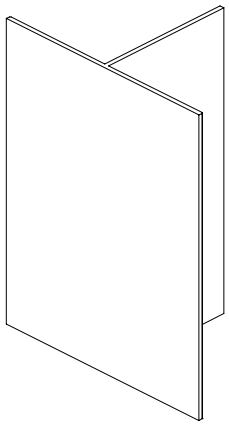

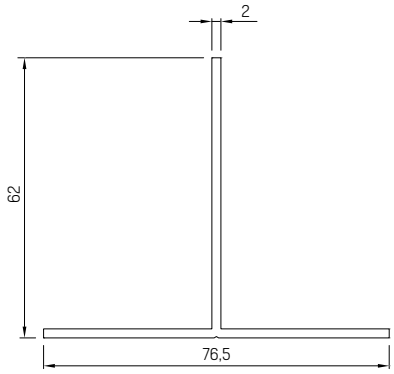

NR REFERENCYJNY	OPIS	PRZEDSTAWIENIE
05.19.043	ST-3 SŁUPEK W KSZTAŁCIE TEOWNIKA	-

ELEMENTY PODSTRUKTURY SYSTEMU **STB-T**

ST-1 -68 SEPARATOR L

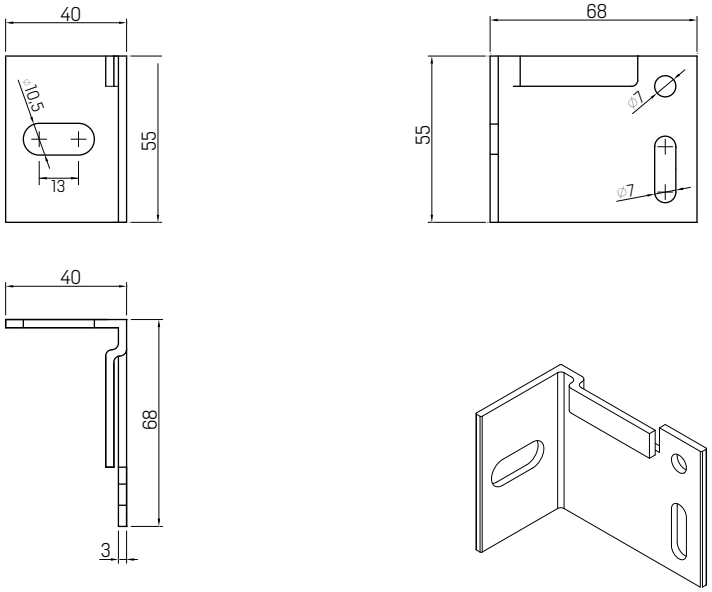

NR REFERENCYJNY	OPIS	PRZEDSTAWIENIE
05.19.041	ST-1-68 SEPARATOR L	-

ST-1 -92 SEPARATOR L

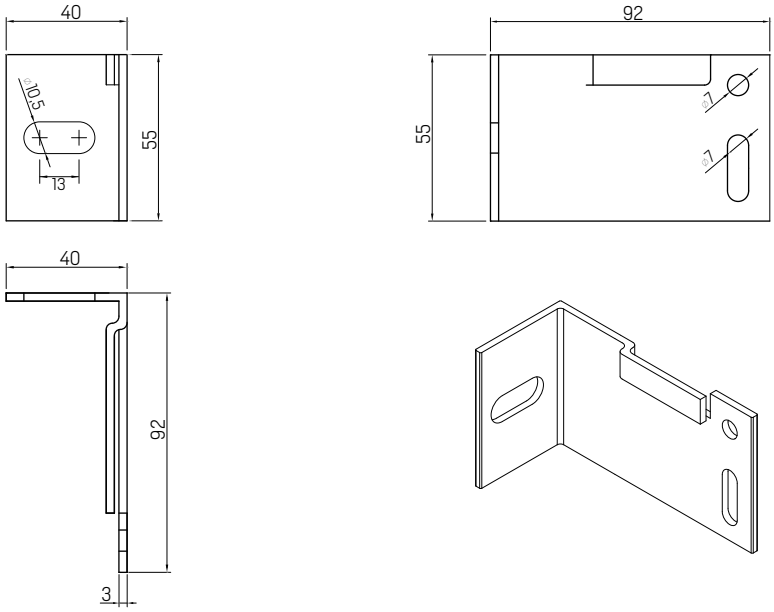

NR REFERENCYJNY	OPIS	PRZEDSTAWIENIE
05.19.044	ST-1-92 SEPARATOR L	-

ST-2-68 SEPARATOR L

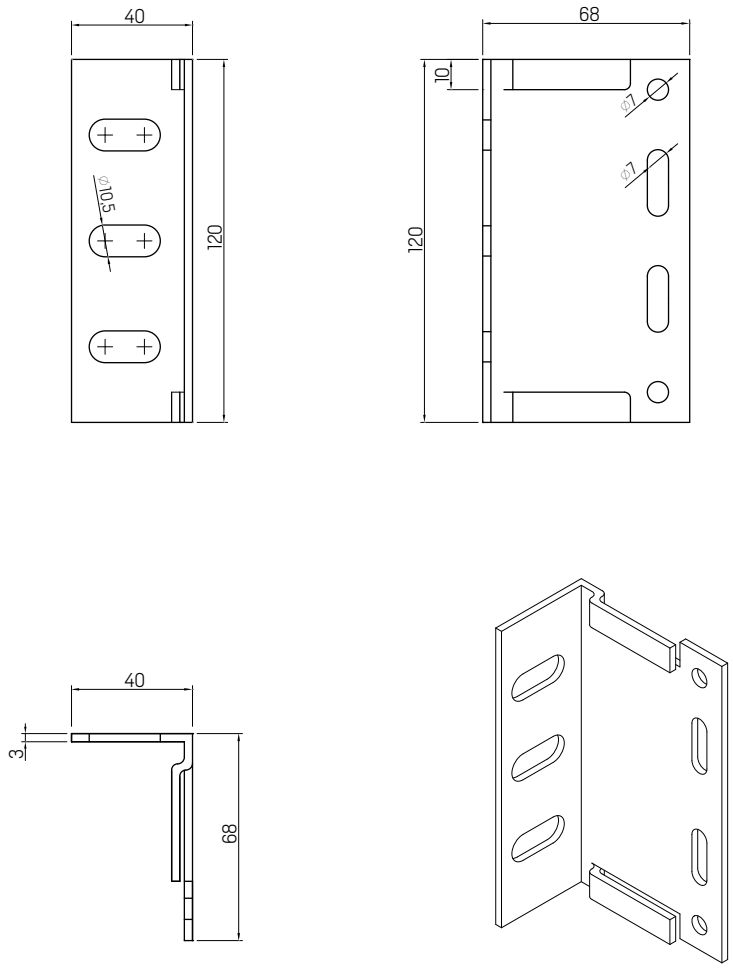

NR REFERENCYJNY	OPIS	PRZEDSTAWIENIE
05.19.042	ST-1-68 SEPARATOR L	-

ELEMENTY PODSTRUKTURY SYSTEMU **STB-T**

ST-2-92 SEPARATOR L

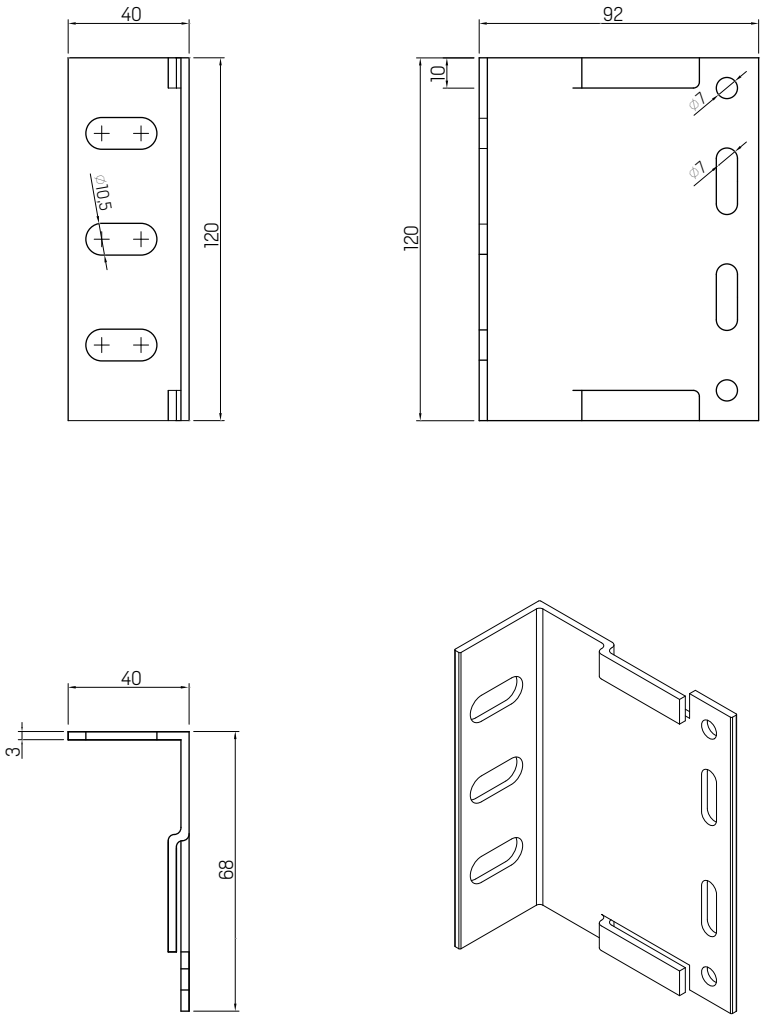

NR REFERENCYJNY	OPIS	PRZEDSTAWIENIE
05.19.045	ST-1-68 SEPARATOR L	-

SCHEMAT MONTAŻOWY SYSTEMU **STB-T NITOWANY**

PRZEKRÓJ PIONOWY

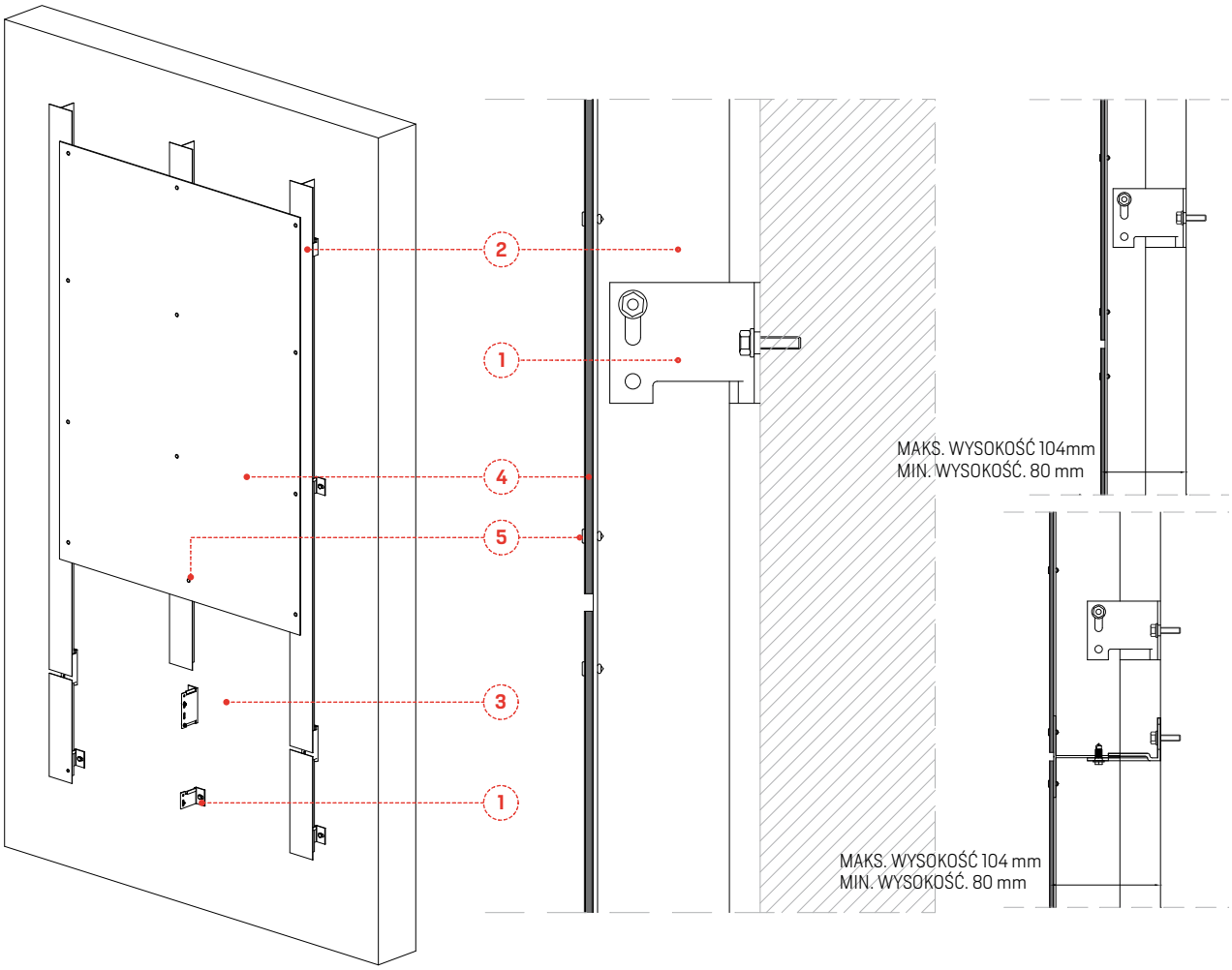

NR	NAZWA	NR REFERENCYJNY
1	Separator L ST-1	05.19.041
2	Słupek w kształcie teownika	05.19.043
3	Separator L ST-2	05.19.042
4	Panel z płyty kompozytowej STACBOND	-
5	Ślepy nit iso 15977 D.5x12 Al./Nierdz. SFS AP14-S-5,0x12 Głow. 14 mm	STB-R0100

PRZEKRÓJ POZIOMY

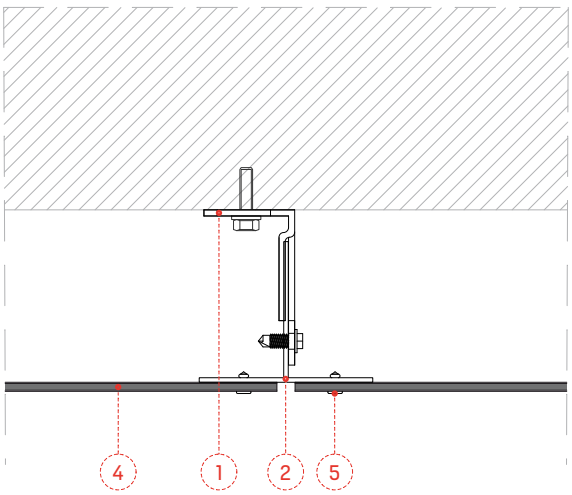

SCHEMAT MONTAŻOWY SYSTEMU **STB-T NITOWANY**

WYKOŃCZENIE NAROŻNIKA

PRZEKRÓJ POZIOMY

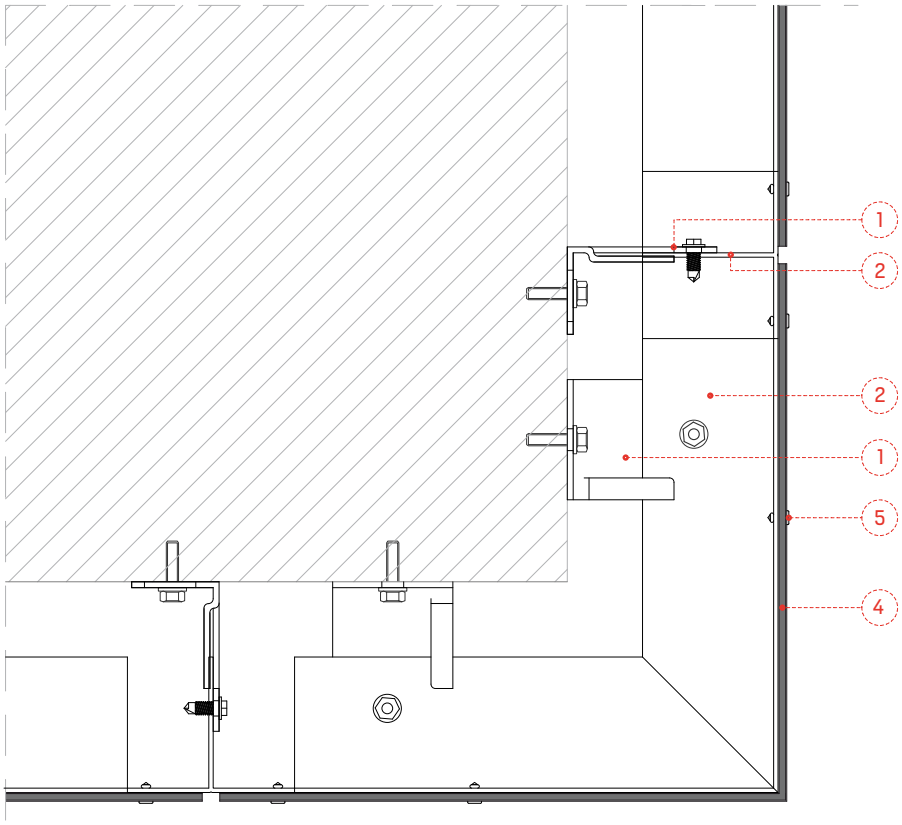

WYKOŃCZENIE ROGU

PRZEKRÓJ POZIOMY

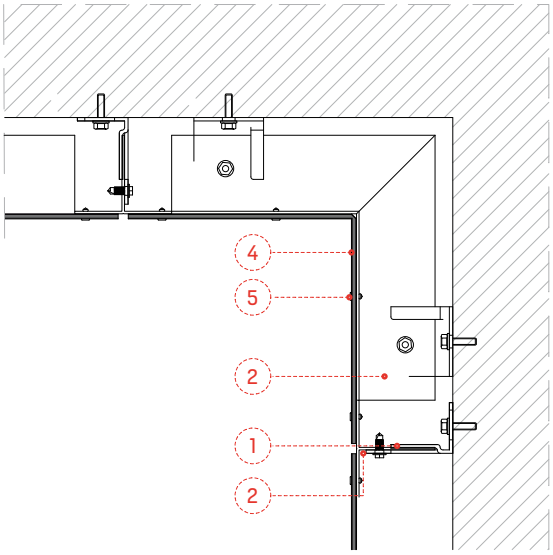

NR	NAZWA	NR REFERENCYJNY
1	Separator L ST-1	05.19.041
2	Słupek w kształcie teownika	05.19.043
3	Separator L ST-2	05.19.042
4	Panel z płyty kompozytowej STACBOND	-
5	Ślepy nit iso 15977 D.5x12 Al./Nierdz. SFS AP14-S-5,0x12 Głow. 14 mm	STB-R0100

SCHEMAT MONTAŻOWY SYSTEMU **STB-T NITOWANY**

WYKOŃCZENIE GÓRNEJ CZĘŚCI

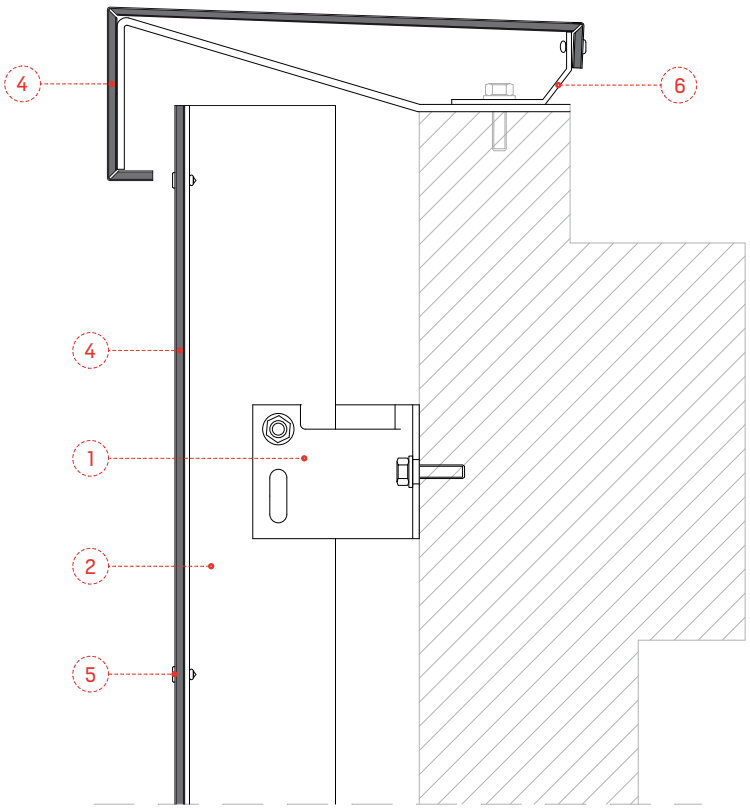

WYKOŃCZENIE DOLNEJ CZĘŚCI

PRZEKRÓJ PIONOWY

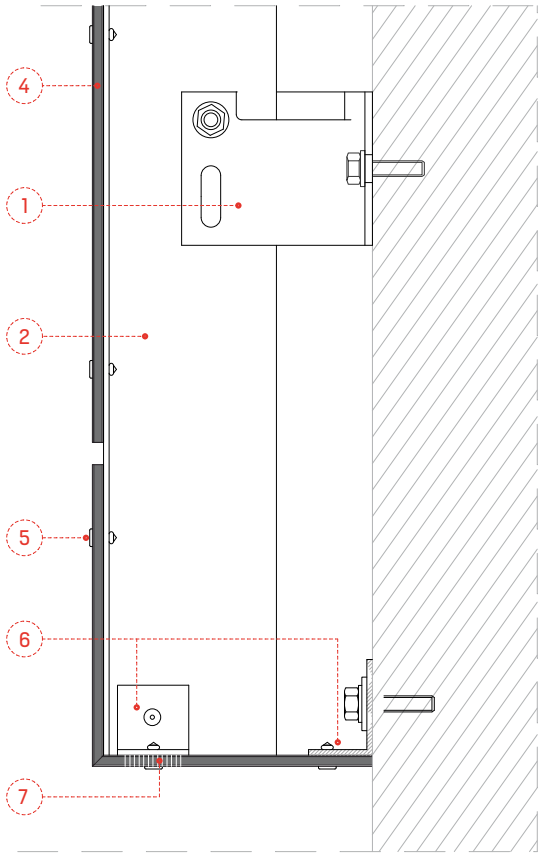

NR	NAZWA	NR REFERENCYJNY
1	Separator L ST-1	05.19.041
2	Słupek w kształcie teownika	05.19.043
3	Separator L ST-2	05.19.042
4	Panel z płyty kompozytowej STACBOND	-
5	Ślepy nit iso 15977 D.5x12 Al./Nierdz. SFS AP14-S-5,0x12 Głow. 14 mm	STB-R0100
6	Dodatkowy profil	Niedostarczone STAC
7	Perforacje dla wentylacji	

SCHEMAT MONTAŻOWY SYSTEMU **STB-T NITOWANY**

WYKOŃCZENIE OKIEN
PRZEKRÓJ PIONOWY

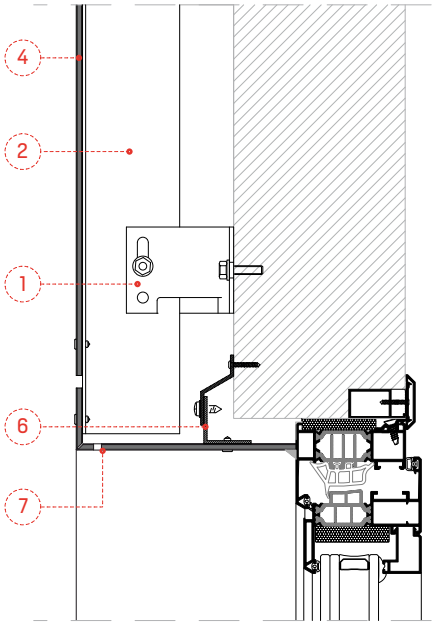

Szczegół nadproża

WYKOŃCZENIE OKIEN
PRZEKRÓJ POZIOMY

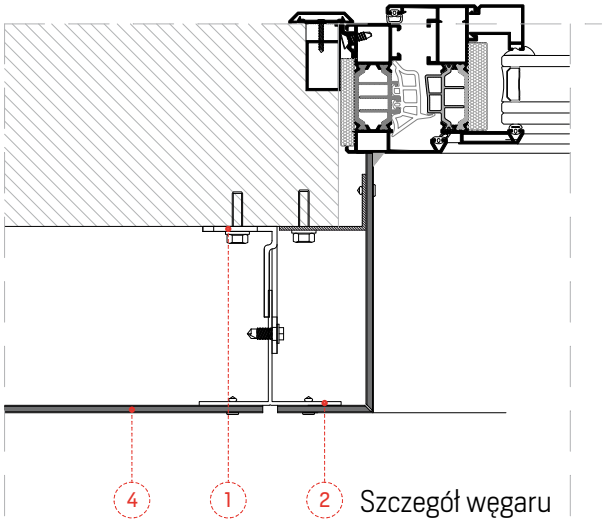

Szczegół węgaru

PRZEKRÓJ PIONOWY

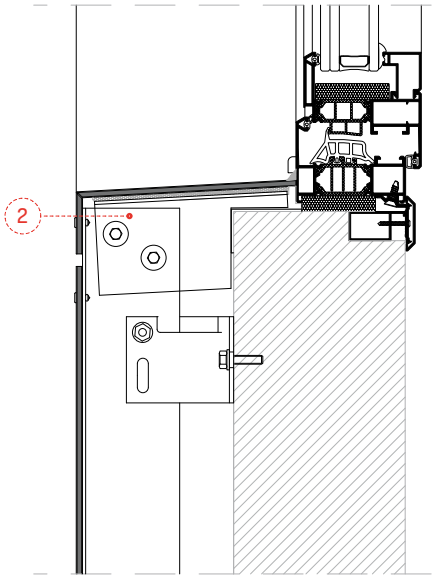

Szczegół daszka występu muru

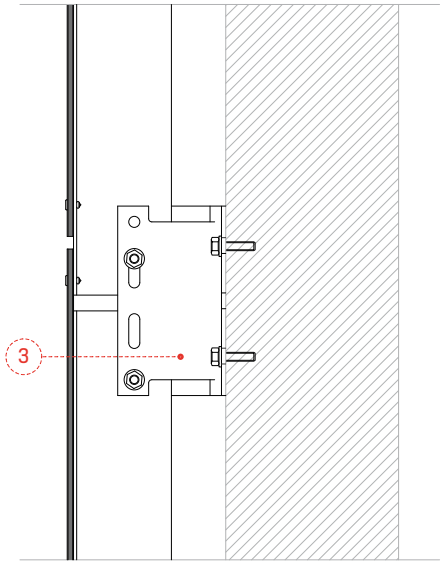

Złącze słupków

NR	NAZWA	NR REFERENCYJNY
1	Separator L ST-1	05.19.041
2	Słupek w kształcie teownika	05.19.043
3	Separator L ST-2	05.19.042
4	Panel z płyty kompozytowej STACBOND	-
5	Ślepy nit iso 15977 D.5x12 Al./Nierdz. SFS AP14-S-5,0x12 Głow. 14 mm	STB-R0100
6	Dodatkowy profil	Niedostarczone STAC
7	Perforacje dla wentylacji	

SCHEMAT MONTAŻOWY SYSTEMU **STB-T NITOWANY**

REGULACJA ŚRUBY
PODSTAWY KOTWY

PODSTAWA SEPARATORA L W OSI X

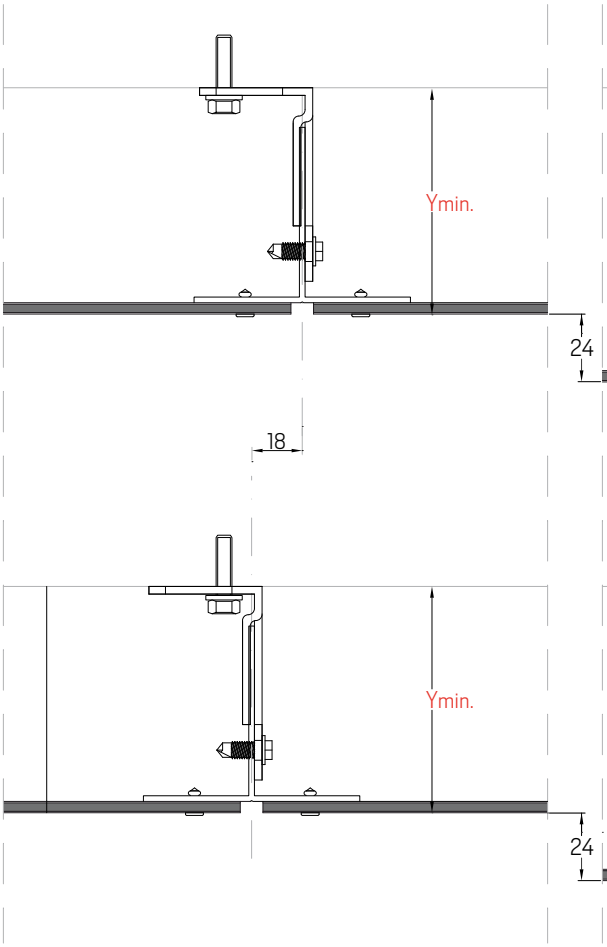

SKRZYDŁA SEPARATORA L W OSI Y

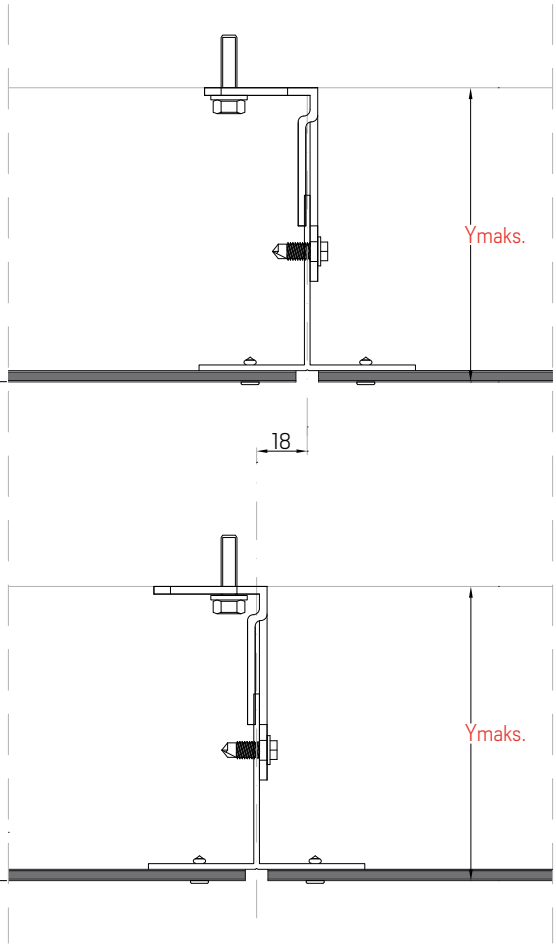

NR REFERENCYJNY	OPIS	MIN. REGULACJA. (Y) Widoczne czoło płyty STACBOND	MAKS. REGULACJA (Y) Widoczne czoło płyty STACBOND
ST-1-68	KOTWIENIE ST-1-68	80	104
ST-2-92	KOTWIENIE ST-1-92	104	128
ST-2-68	KOTWIENIE ST-2-68	80	104
ST-2-92	KOTWIENIE ST-2-92	104	128

Regulacja w osi i wg kotwy w mm

SCHEMAT MONTAŻOWY SYSTEMU **STB-T SZ**

PRZEKRÓJ PIONOWY

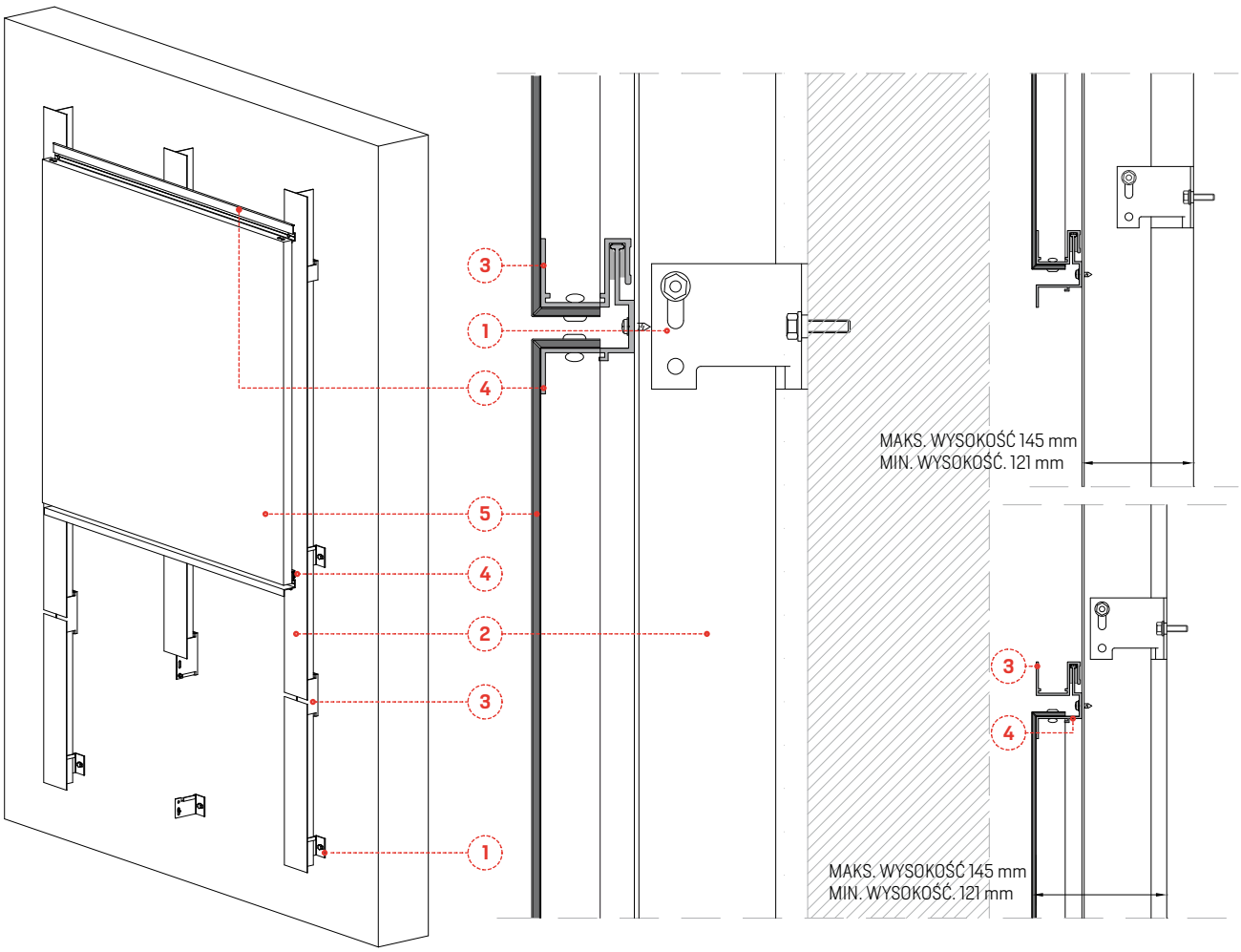

PRZEKRÓJ POZIOMY

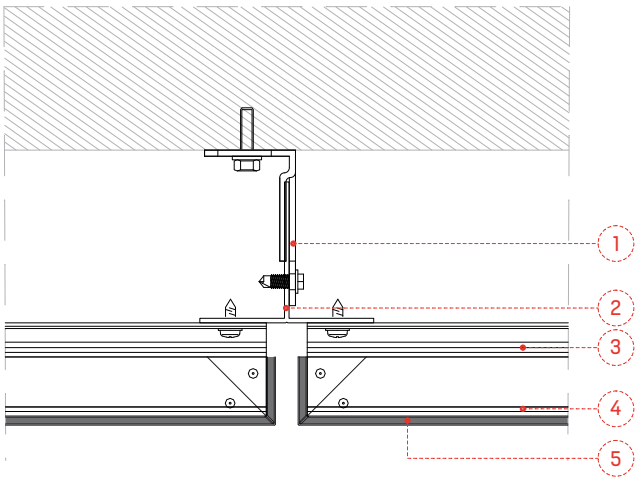

NR	NAZWA	NR REFERENCYJNY
1	Separator L ST-1	05.19.041
2	Słupek w kształcie teownika	05.19.043
3	PROFIL W KSZTAŁCIE LITERY S	05.19.001
4	Profil w kształcie litery Z	05.19.002
5	Kaseta z płyty kompozytowej STACBOND	-

TECHNICZNE SCHEMATY SYSTEMU **STB-T SZ**

WYKOŃCZENIE NAROŻNIKA

PRZEKRÓJ POZIOMY

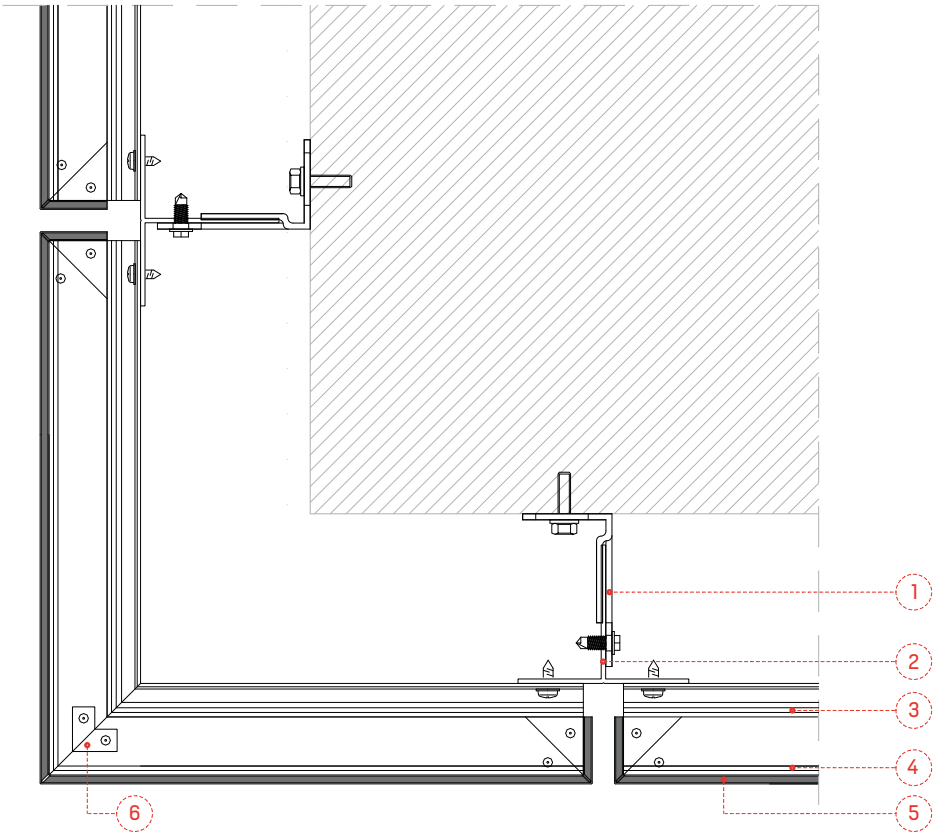

WYKOŃCZENIE ROGU

PRZEKRÓJ POZIOMY

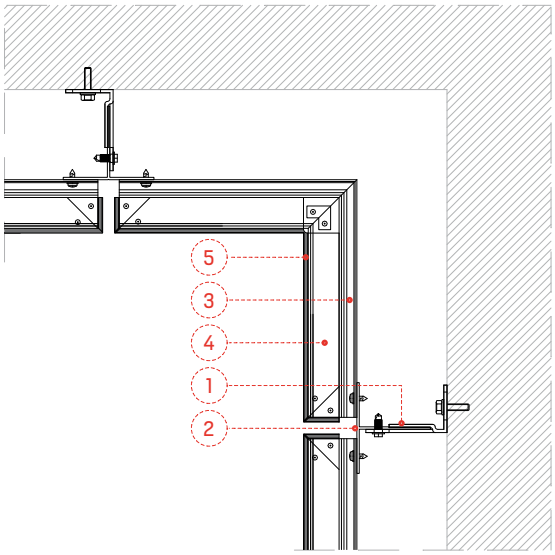

NR	NAZWA	NR REFERENCYJNY
1	Separator L ST-1	05.19.041
2	Słupek w kształcie teownika	05.19.043
3	Profil w kształcie litery S	05.19.001
4	Profil w kształcie litery Z	05.19.002
5	Kaseta z płyty kompozytowej STACBOND	–

TECHNICZNE SCHEMATY SYSTEMU **STB-T SZ**

WYKOŃCZENIE GÓRNEJ CZĘŚCI

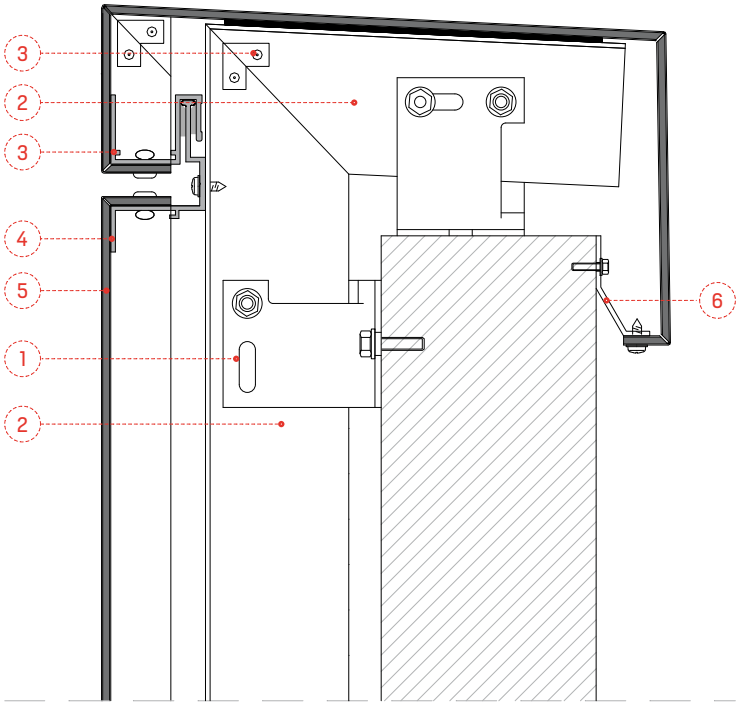

WYKOŃCZENIE DOLNEJ CZĘŚCI

PRZEKRÓJ PIONOWY

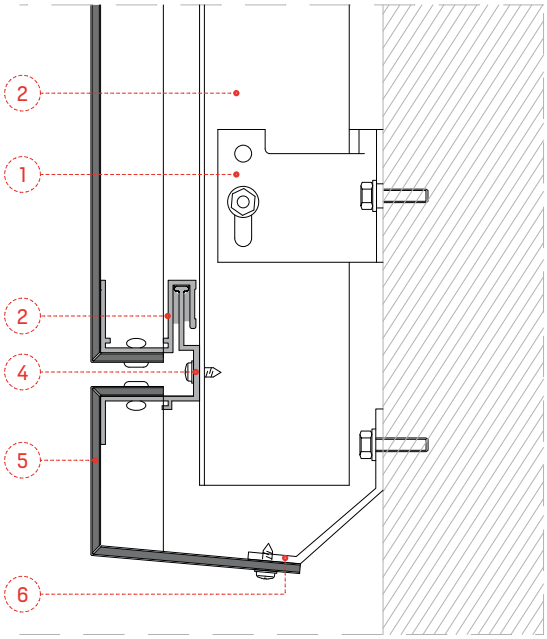

NR	NAZWA	NR REFERENCYJNY
1	Separator L ST-1	05.19.041
2	Słupek w kształcie teownika	05.19.043
3	Profil w kształcie litery S	05.19.001
4	Profil w kształcie litery Z	05.19.002
5	Kaseta z płyty kompozytowej STACBOND	-
6	Aluminiowe wykończenie do zamocowania	Niedostarczone STAC
7	Perforacje dla wentylacji	
8	Dostosowany profil w kształcie litery Z	05.19.002
9	Element odprowadzający	Niedostarczone STAC
10	Separator ST-2	05.19.042

TECHNICZNE SCHEMATY SYSTEMU **STB-T SZ**

WYKOŃCZENIE OKIEN
PRZEKRÓJ PIONOWY

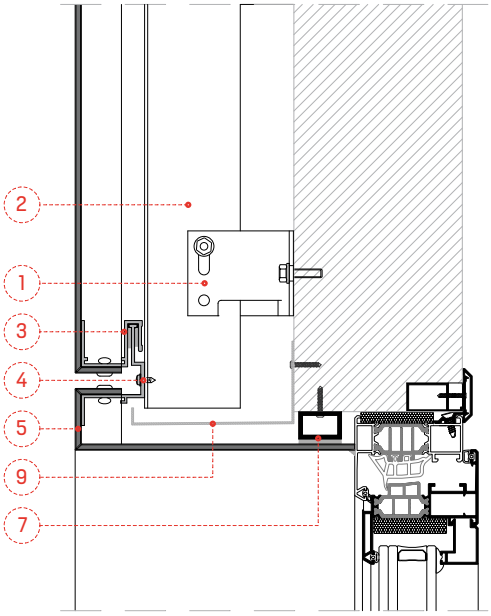

Szczegół nadproża

WYKOŃCZENIE OKIEN
PRZEKRÓJ POZIOMY

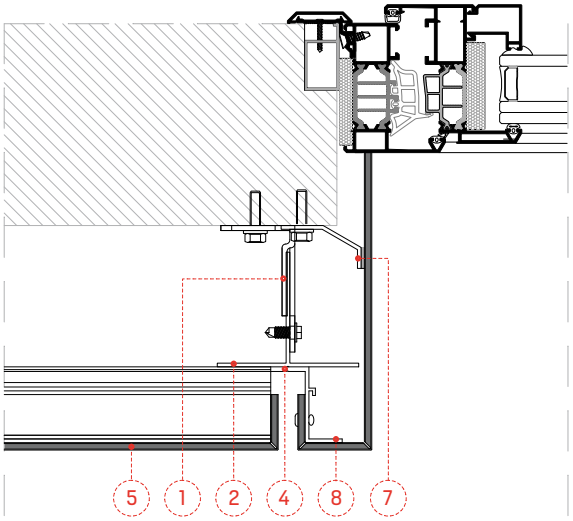

Szczegół węgaru

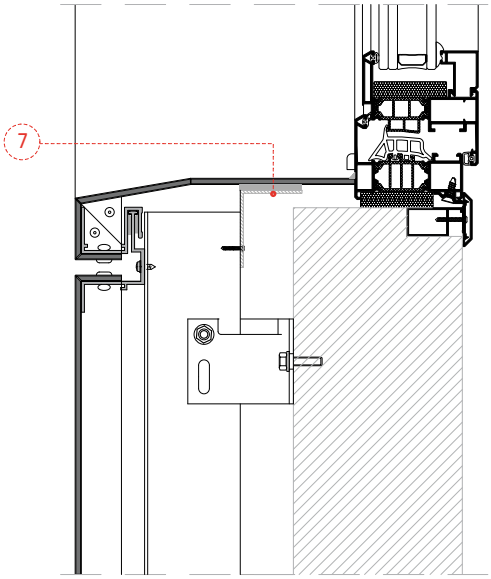

Szczegół daszka występu muru

PRZEKRÓJ PIONOWY

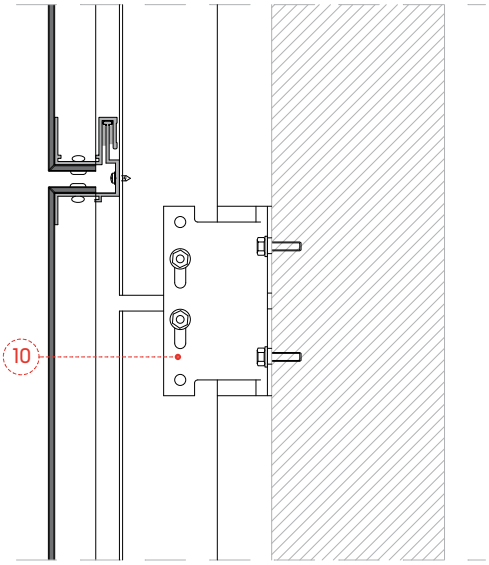

Złącze słupków

TECHNICZNE SCHEMATY SYSTEMU **STB-T SZ**

REGULACJA ŚRUBY
PODSTAWY KOTWY

PODSTAWA SEPARATORA L W OSI X

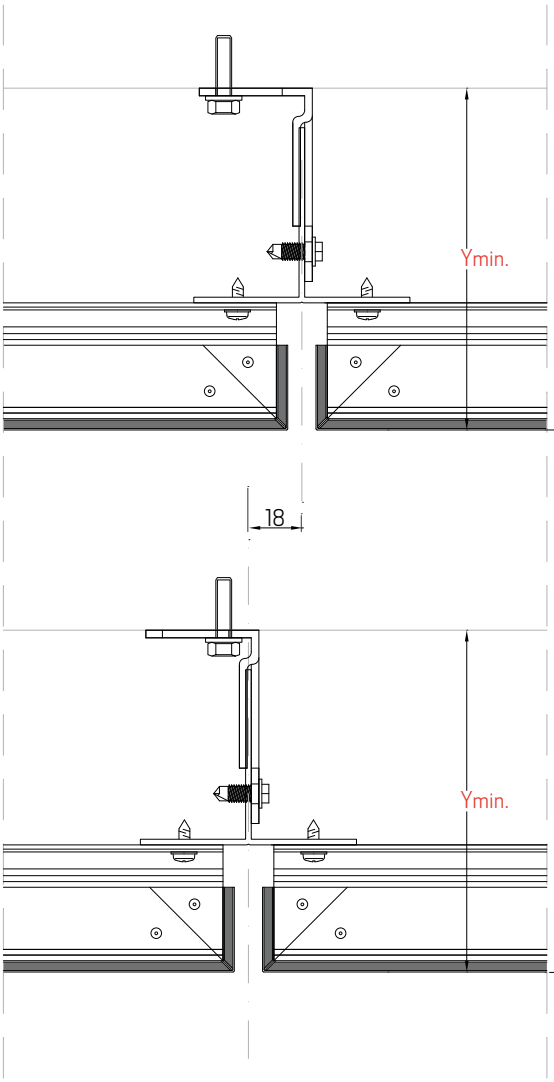

SKRZYDŁA SEPARATORA L W OSI Y

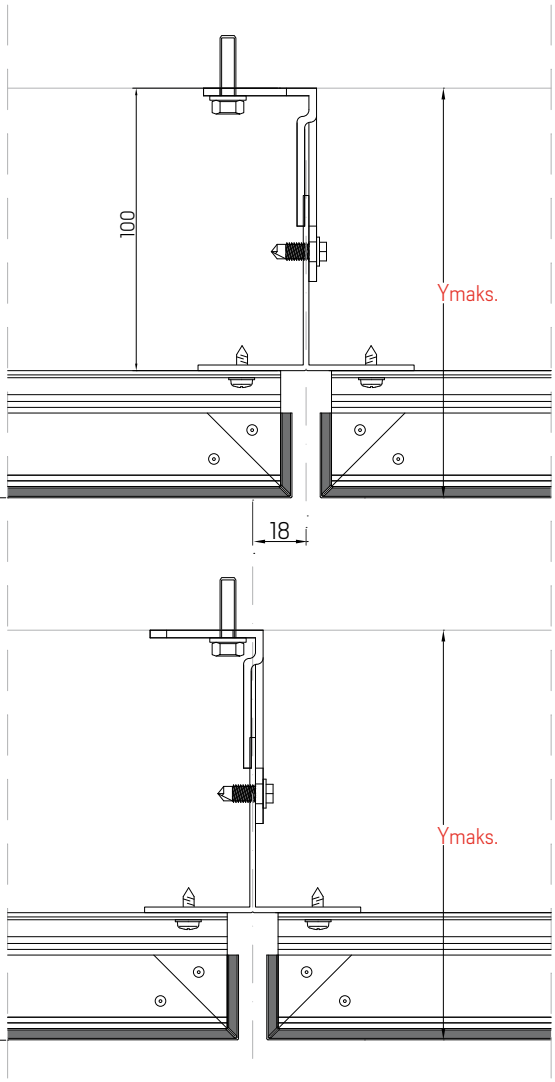

NR REFERENCYJNY	OPIS	MIN. REGULACJA. (Y) Widoczne czoło płyty STACBOND	MAKS. REGULACJA (Y) Widoczne czoło płyty STACBOND
ST-1-68	KOTWIENIE ST-1-68	121	145
ST-2-92	KOTWIENIE ST-1-92	145	169
ST-2-68	KOTWIENIE ST-2-68	121	145
ST-2-92	KOTWIENIE ST-2-92	145	169

Regulacja w osi i wg kotwy w mm

SCHEMAT MONTAŻOWY SYSTEMU **STB-T KLEJONY**

PRZEKRÓJ PIONOWY

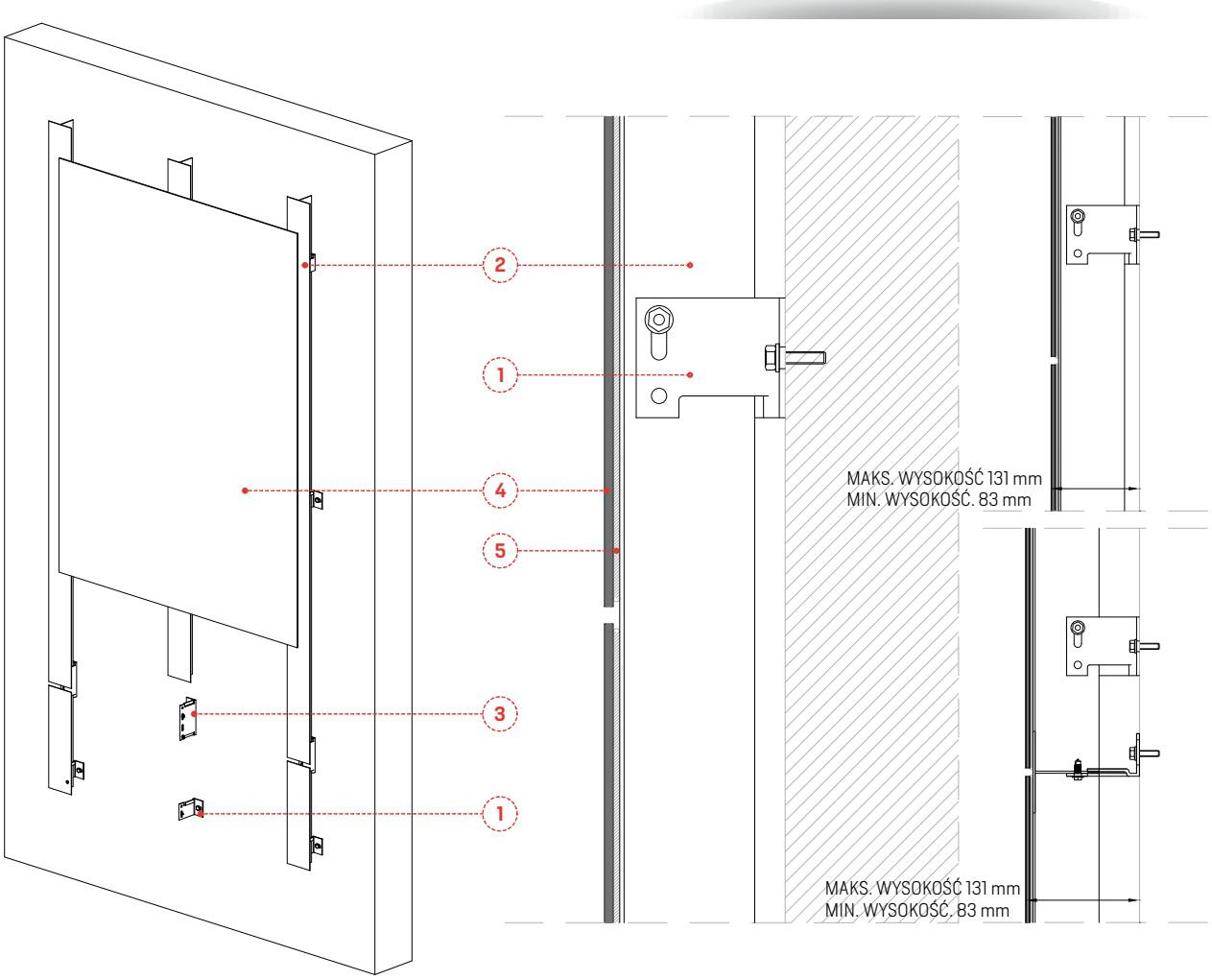

NR	NAZWA	NR REFERENCYJNY
1	Separator L ST-1	05.19.041
2	Słupek w kształcie teownika	05.19.043
3	Separator L ST-2	05.19.042
4	Panel z płyty kompozytowej STACBOND	-
5	Specjalny klej	Niedostarczone STAC

PRZEKRÓJ POZIOMY

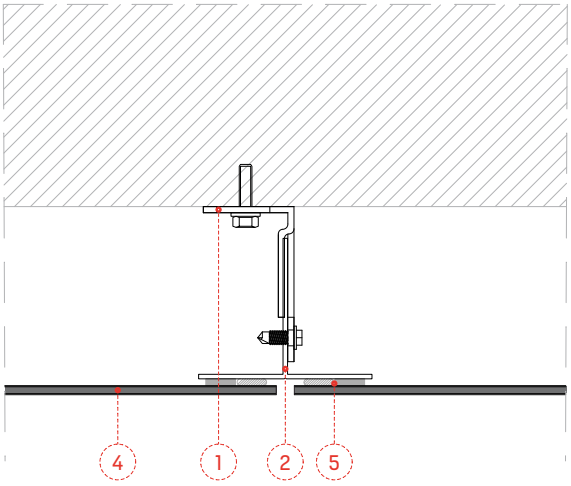

TECHNICZNE SCHEMATY SYSTEMU **STB-T KLEJONY**

WYKOŃCZENIE NAROŻNIKA

PRZEKRÓJ POZIOMY

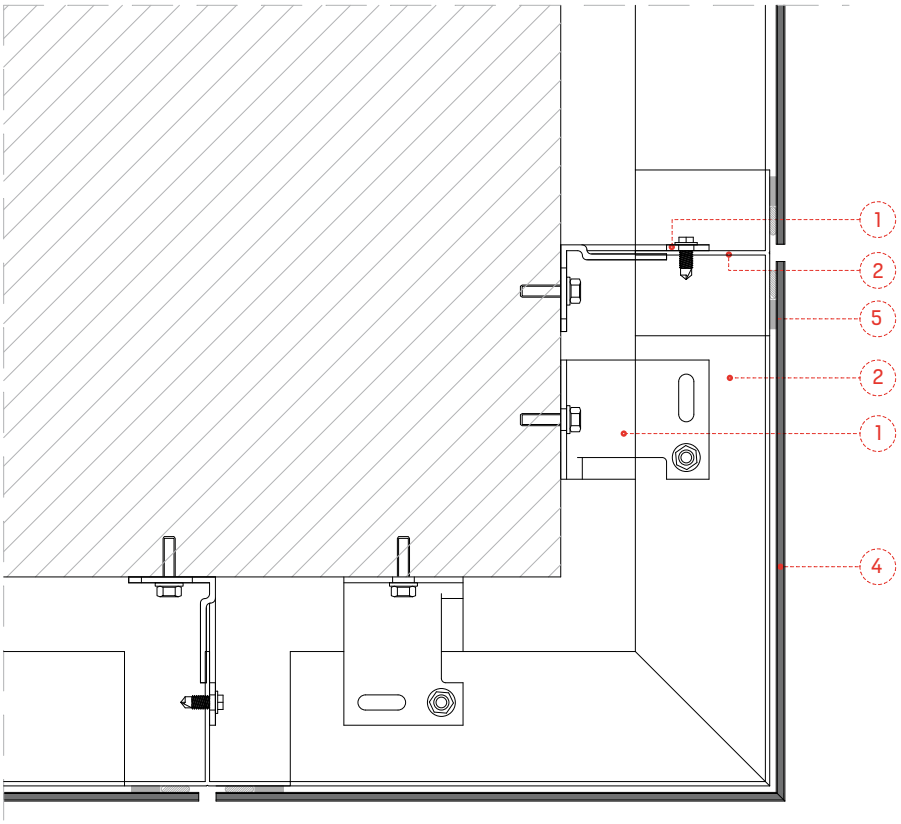

WYKOŃCZENIE ROGU

PRZEKRÓJ POZIOMY

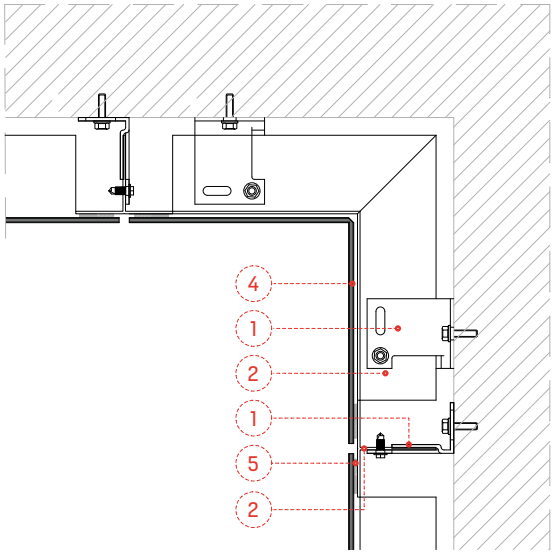

NR	NAZWA	NR REFERENCYJNY
1	Separator L ST-1	05.19.041
2	Słupek w kształcie teownika	05.19.043
3	Separator L ST-2	05.19.042
4	Panel z płyty kompozytowej STACBOND	–
5	Specjalny klej	Niedostarczone STAC

ESQUEMAS TÉCNICOS SISTEMA **STB-T KLEJONY**

WYKOŃCZENIE GÓRNEJ CZĘŚCI

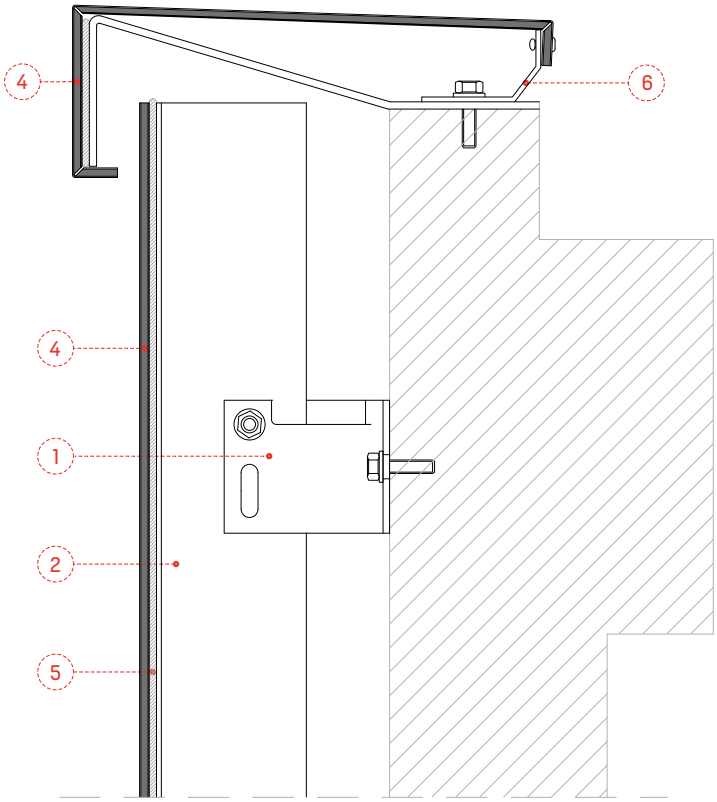

WYKOŃCZENIE DOLNEJ CZĘŚCI
PRZEKRÓJ PIONOWY

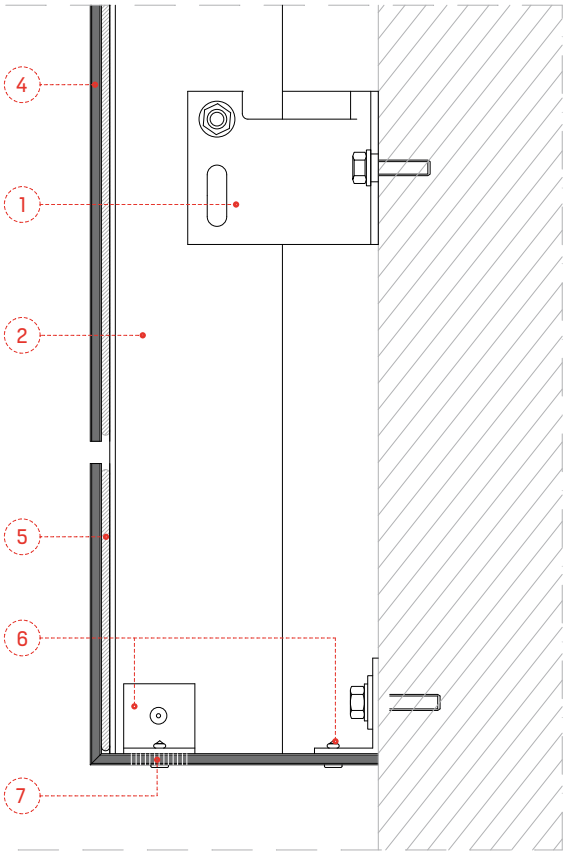

NR	NAZWA	NR REFERENCYJNY
1	Separator L ST-1	05.19.041
2	Słupek w kształcie teownika	05.19.043
3	Separator L ST-2	05.19.042
4	Panel z płyty kompozytowej STACBOND	-
5	Specjalny klej	Niedostarczone STAC
6	Dodatkowy profil	Niedostarczone STAC
7	Perforacje dla wentylacji	

TECHNICZNE SCHEMATY SYSTEMU **STB-T KLEJONY**

WYKOŃCZENIE OKIEN
PRZEKRÓJ PIONOWY

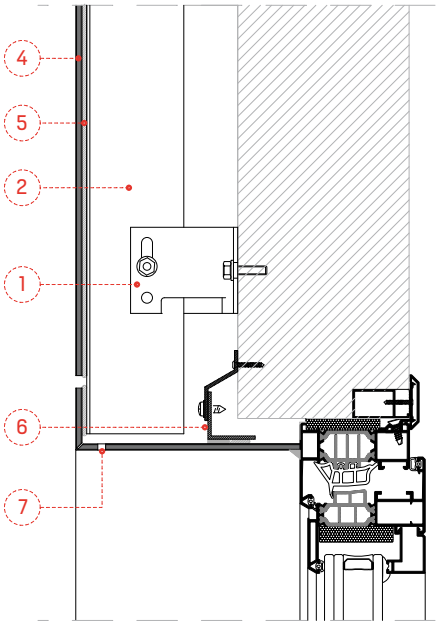

Szczegół nadproża

WYKOŃCZENIE OKIEN
PRZEKRÓJ POZIOMY

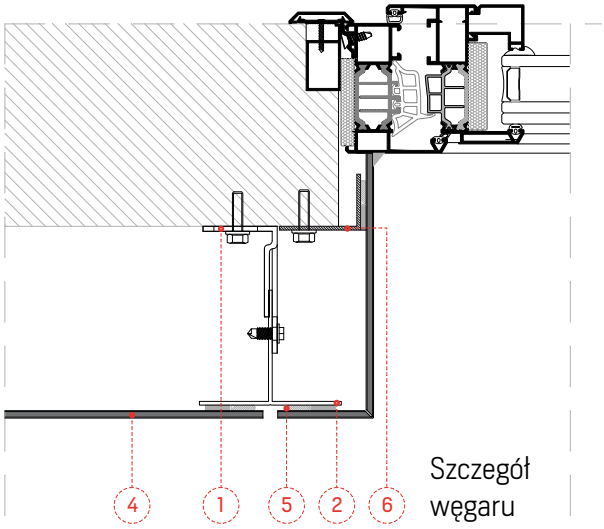

Szczegół węgaru

PRZEKRÓJ PIONOWY

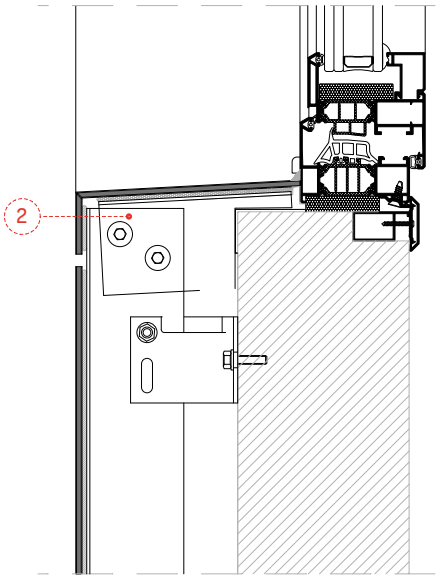

Szczegół daszka występu muru

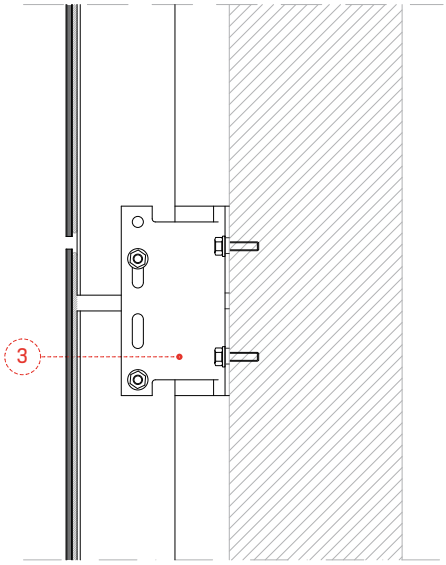

Złącze słupków

NR	NAZWA	NR REFERENCYJNY
1	SEPARATOR L ST-1	05.19.041
2	Słupek w kształcie teownika	05.19.043
3	Separator L ST-2	05.19.042
4	Panel z płyty kompozytowej STACBOND	-
5	Specjalny klej	Niedostarczone STAC
6	Dodatkowy profil	Niedostarczone STAC
7	Perforacje dla wentylacji	

TECHNICZNE SCHEMATY SYSTEMU **STB-T KLEJONY**

REGULACJA ŚRUBY
PODSTAWY KOTWY

PODSTAWA SEPARATORA L W OSI X

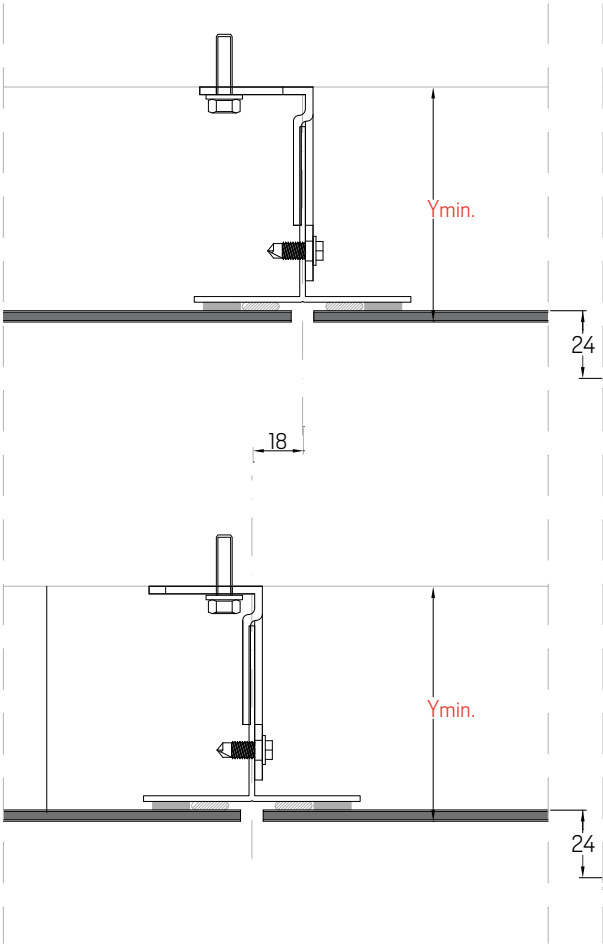

SKRZYDŁA SEPARATORA L W OSI Y

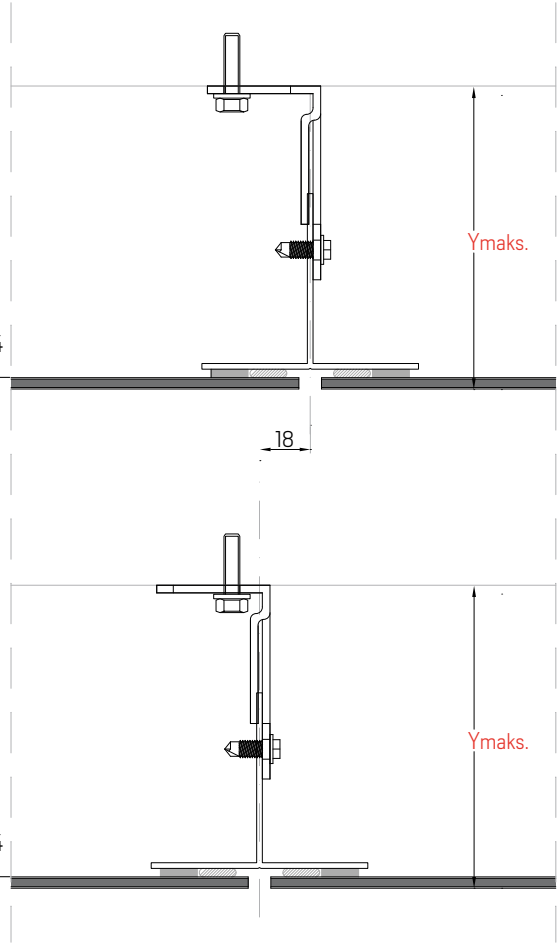

NR REFERENCYJNY	OPIS	MIN. REGULACJA. (Y) Widoczne czoło płyty STACBOND	MAKS. REGULACJA (Y) Widoczne czoło płyty STACBOND
ST-1-68	KOTWIENIE ST-1-68	83	107
ST-2-92	KOTWIENIE ST-1-92	109	131
ST-2-68	KOTWIENIE ST-2-68	83	107
ST-2-92	KOTWIENIE ST-2-92	107	131

Regulacja w osi i wg kotwy w mm

AKCESORIA SYSTEMU **STB-T**

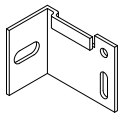

NR REFERENCYJNY	ELEMENT	STOP	SZT./PUDEŁKO
05.19.041	ST-1-68 SEPARATOR L		
05.19.044	ST-1- 92 SEPARATOR L		

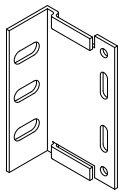

NR REFERENCYJNY	ELEMENT	STOP	SZT./PUDEŁKO
05.19.042	ST-2-68 SEPARATOR L		
05.19.045	ST-2- 92 SEPARATOR L		

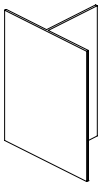

NR REFERENCYJNY	ELEMENT	STOP	SZT./PUDEŁKO
05.19.042	ST-3 SŁUPEK W KSZTAŁCIE TEOWNIKA	6063 T5	

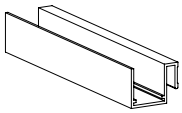

NR REFERENCYJNY	ELEMENT	STOP	SZT./PUDEŁKO
05.19.001	SC-S PROFIL W KSZTAŁCIE LITERY S	6063 T5	-

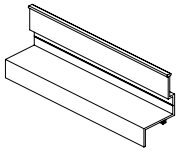

NR REFERENCYJNY	ELEMENT	STOP	SZT./PUDEŁKO
05.19.002	SC-Z PROFIL W KSZTAŁCIE LITERY Z	6063 T5	-

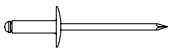

NR REFERENCYJNY	ELEMENT	MIN. ILOŚĆ	SZT./PUDEŁKO
	Ślepy nit iso 15977 D.5x12 Al./Nierdz. SFS AP14-S-5,0x12 Głow. 14 mm		
STB-R0100	SFS AP14-S-5,0x12 - NIELAKIEROWANY	100	100
	SFS AP14-S-5,0x12 LAKIEROWANY KARTA RAL	250	100

ZASTOSOWANIE: do zamocowania płyt STAC**BOND**® fasady na metalowej podstrukturze STB-NITOWANY.

AKCESORIA SYSTEMU **STB-T**

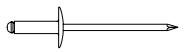

NR REFERENCYJNY	ELEMENT	MIN. ILOŚĆ	SZT./PUDEŁKO
	Nit fasady o głowicy 15 mm. Inox/Inox A4 5x14		
STB-R0200	SSO-D15-50140 - NIELAKIEROWANY	100	100
	SSO-D15-50140 - LAKIEROWANY KARTA RAL	250	100

ZASTOSOWANIE: do zamocowania płyt STAC**BOND**® fasady na metalowej podstrukturze dla środowisk o wysokim wystawieniu na obecność chlorków.

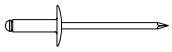

NR REFERENCYJNY	ELEMENT	MIN. ILOŚĆ	SZT./PUDEŁKO
	Ślepy nit Polygrip SFS ASO-D-48150 Alu./Nierdz. 4.8x15		
STB-R0300	Polygrip SFS ASO-D-48150 Nielakierowany	100	100
	Polygrip SFS ASO-D-48150 Lakierowany - Karta RAL	250	100

ZASTOSOWANIE: do ukształtowania kaset z płyty kompozytowej STAC**BOND**® STB-T-SZ.

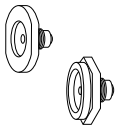

NR REFERENCYJNY	ELEMENT	UWAGI	MINI. SZT.
STB-FIJA-201	Końcówki nitownicy dla nitów SSO-D15	Funkcja ogranicznika docisku dla ruchomych punktów	1
STB-FIJA-202	Końcówki nitownicy dla nitów AP	Funkcja ogranicznika docisku dla ruchomych punktów	1

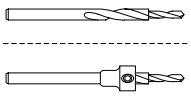

NR REFERENCYJNY	ELEMENT	UWAGI	MINI. SZT.
STB-FIJA-203	Podwójne wiertło (HSS-7,0/5,1x74)	Przewiercić płytę na 7 mm i podstrukturę na 5,1 mm	1
STB-FIJA-204	Ogranicznik głębokości (Depth Locator 16x18)	Działa z podwójnym wiertłem, aby nie wykonać otworu 7 mm w podstrukturze	1

NR REFERENCYJNY	ELEMENT	UWAGI	MINI. SZT.
STB-FIJA-205	Element centrujący (DG-146x20-7,0)	Gdy płyty są wiercone na 7 mm i musimy wykonać otwór 5,1 mm wyśrodkowany w podstrukturze	1
STB-FIJA-206	Końcówka zamienna elementu centrującego o średnicy 6,9	To część A elementu centrującego, aby nie musieć kupować całego, gdy się ona uszkodzi	1
STB-FIJA-207	Specjalne wiertło dla elementu centrującego (HSS-5,1x62/26)	Wiertło o krótszej śrubie, aby nie dostało się do elementu centrującego i nie utknęło tam	10

AKCESORIA SYSTEMU **STB-T**

NR REFERENCYJNY	ELEMENT	MIN. ILOŚĆ	SZT./PUDEŁKO
	Śruba zabezpieczająca 4,8x19 nierdz. A2 o łbie torx		
STB-T0100	SLA3/6-S-D12-4,8x19 - NIELAKIEROWANY	500	100
	SLA3/6-S-D12-4,8x19 LAKIEROWANY KARTA RAL	250	100

NR REFERENCYJNY	ELEMENT	MIN. ILOŚĆ	SZT./PUDEŁKO
	AKCESORIA DO PRZYKRĘCENIA STB-REM		
STB-FIJA-208	KOŃCÓWKA T20WW-25-HEX1/4"	1	1
STB-FIJA-209	Ręczny element centrujący do śrub SLA3	1	1

Gdy raz wejdzie nie można wyciągnąć go.

ZASTOSOWANIE: do zamocowania płyt **STACBOND®** fasady na metalowej podstrukturze STB-T NITOWANY.

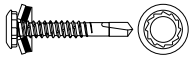

NR REFERENCYJNY	ELEMENT	MIN. ILOŚĆ	SZT./PUDEŁKO
	Śruba zabezpieczająca 5,5x32 nierdz. A2 o łbie Irius zabezpieczającym		
STB-T0200	SX3/15-L12-S16/1-5,5x32 NIELAKIEROWANY	500	100
	SX3/15-L12-S16/1-5,5x32 LAKIEROWANY KARTA RAL	250	100

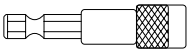

NR REFERENCYJNY	ELEMENT	MIN. ILOŚĆ	SZT./PUDEŁKO
STB-FIJA-210	Klucz oczkowy Irius G-00106.07	1	1

Montowany jest z naczyniem zabezpieczającym. Można ponownie wyciągnąć go z naczyniem.

ZASTOSOWANIE: do zamocowania płyt **STACBOND®** fasady na metalowej podstrukturze STB-T NITOWANY.

INFORMACJA I SPRZEDAŻ

(+34) 981 817 036
(+34) 981 817 231
stacbond@stac.es

STAC**BOND**® posiada wykwalifikowany dział techniczny, który jest do Państwa pełnej dyspozycji w cel udzielenia wszelkich porad.

Jeżeli nie znaleźli Państwo tego, czego szukali prosimy o kontakt z nami: **M.** stacbond@stac.es **T.** (+34) 981 817 036
Opracujemy rozwiązanie dostosowane do Państwa potrzeb.

Mają Państwo do dyspozycji online wersję w formacie pdf, którą można pobrać i skonsultować w części dot. pobrań na naszej stronie internetowej.

www.stac.es